

Qubit-E 55/110 IR

Вытяжные центробежные вентиляторы Qubit для систем воздушных каналов с высоким сопротивлением

• Уровень звукового давления LpA на расстоянии 3 м: 36
• Материал корпуса: Пластик
• Защита от обратной тяги: Обратный клапан
• Датчик движения
• Таймер: Таймер интервальный, Таймер выключения, Таймер включения

	Единица измерения	Qubit-E 55/110 IR	
Скорость	-	1	2
Размер подключаемого воздуховода	мм	100	
Максимальное напряжение питания	В	240	
Минимальное напряжение питания	В	220	
Частота сети питания	Гц	50	
Номинальная мощность	Вт	11	26
Максимальный ток	А	0.081	0.116
Максимальный расход воздуха	м³/час	55	110
Уровень звукового давления LpA на расстоянии 3 м	дБ(А)	20	36
Максимальная температура окружающего воздуха	°C	40	
Минимальная температура окружающего воздуха	°C	1	
Класс защиты	-	IP45	

Размеры

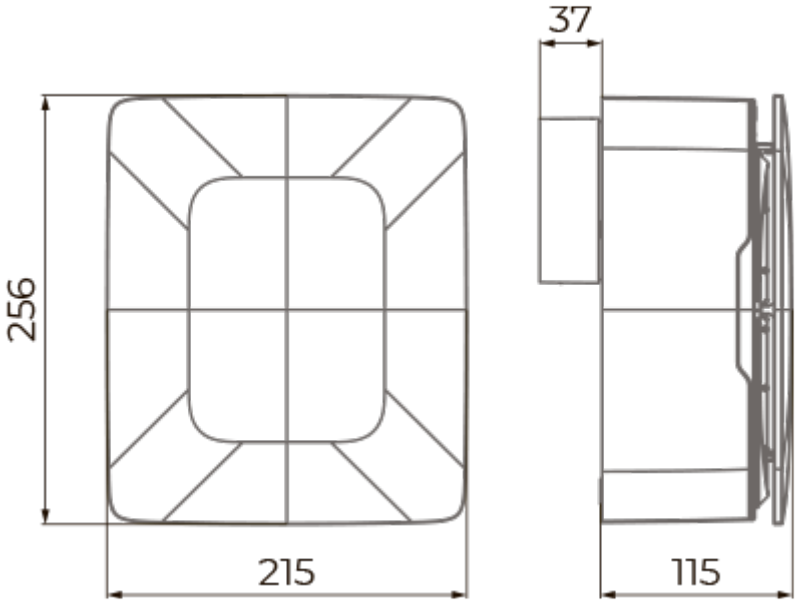
37
256
215
115

Экодизайн

Торговая марка	Blauberg					
Модель	Qubit-E 55/110 IR					
Удельное потребление энергии (кВт.час/(м²/год))	Холодный		Умеренный		Теплый	
	-49.9	A+	-22.8	D	-7.3	F
Тип установки	Однонаправленная					
Тип привода	2-скоростной					
Тип теплообменника	Нет					
Максимальный расход воздуха (м³/час)	72					
Потребляемая мощность (Вт)	23					
Эталонный объемный расход (м³/с)	0.01					
Статическое давление в исходной точке (Па)	50					
Удельный потребляемая мощность в исходной точке (Вт/(м³/час))	0.292					
Способ управления приводом	Локальное регулирование потребления					
Максимальные внешние утечки (%)	2.7					
Декларируемый тип вентиляционной единицы	RVU UVU					
Sound power level (дБ(А))	40					
Годовое потребление электричества (кВт.час/год)	Холодный		Умеренный		Теплый	
	218		218		218	
Годовое сохранение тепла (кВт.час/год)	Холодный		Умеренный		Теплый	
	5536		2830		1280	

Аксессуары

Переключатели скорости

Наименование	Фото	Описание
CDP-2/5		Переключатели для многоскоростных вентиляторов