

Qubit-E 35/60 TH

Вытяжные центробежные вентиляторы Qubit для систем воздушных каналов с высоким сопротивлением

• Уровень звукового давления LpA на расстоянии 3 м: 21
• Тип крыльчатки: Центробежная крыльчатка с вперед загнутыми лопатками
• Материал корпуса: Пластик
• Защита от обратной тяги: Обратный клапан
• Датчик влажности
• Таймер: Таймер включения, Таймер выключения, Таймер интервальный

	Единица измерения	Qubit-E 35/60 TH	
Скорость	-	1	2
Максимальное напряжение питания	В	240	
Минимальное напряжение питания	В	220	
Частота сети питания	Гц	50	
Номинальная мощность	Вт	11	20
Максимальный ток	А	0.068	0.089
Максимальный расход воздуха	м³/час	35	60
Уровень звукового давления LpA на расстоянии 3 м	дБ(А)	15	21
Максимальная температура окружающего воздуха	°C	40	
Минимальная температура окружающего воздуха	°C	1	
Класс защиты	-	IP45	
Материал крыльчатки	-	Пластик	

Размеры

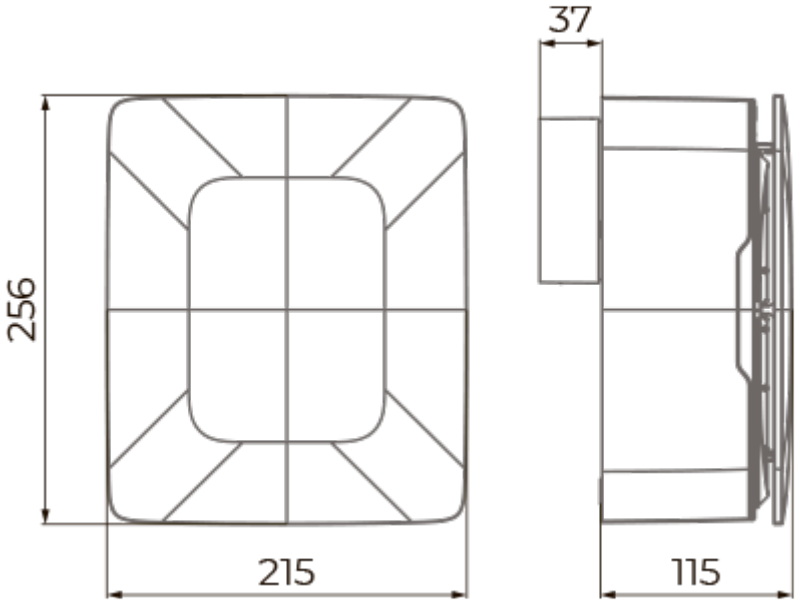

Аксессуары

Переключатели скорости

Наименование	Фото	Описание
CDP-2/5		Переключатели для многоскоростных вентиляторов

Соединительно-монтажные элементы

Наименование	Фото	Описание
K 100		Хомут для круглых гибких каналов

Гибкие воздуховоды

Наименование	Фото	Описание
BlauFlex AN 100/3		Гибкие воздуховоды BlauFlex