

# Q-Matic 100 S

Вентиляторы с инновационной крыльчаткой смешанного типа, с автоматическими жалюзи для вытяжной вентиляции

- Уровень звукового давления LpA на расстоянии 3 м: 25
- Тип крыльчатки: Смешанного типа
- Материал корпуса: Пластик
- Шнурковый выключатель

| | Единица измерения | Q-Matic 100 S |
|---|---|---|
| Размер подключаемого воздуховода | мм | 100 |
| Максимальное напряжение питания | В | 240 |
| Минимальное напряжение питания | В | 220 |
| Частота сети питания | Гц | 50 |
| Номинальная мощность | Вт | 11 |
| Максимальный ток | А | 0.056 |
| Максимальный расход воздуха | м³/час | 90 |
| Уровень звукового давления LpA на расстоянии 3 м | дБ(А) | 25 |
| Вес | кг | 0.63 |
| Минимальная температура окружающего воздуха | °C | 1 |
| Максимальная температура окружающего воздуха | °C | 40 |
| Класс защиты | - | IP24 |
| Материал крыльчатки | - | Пластик |

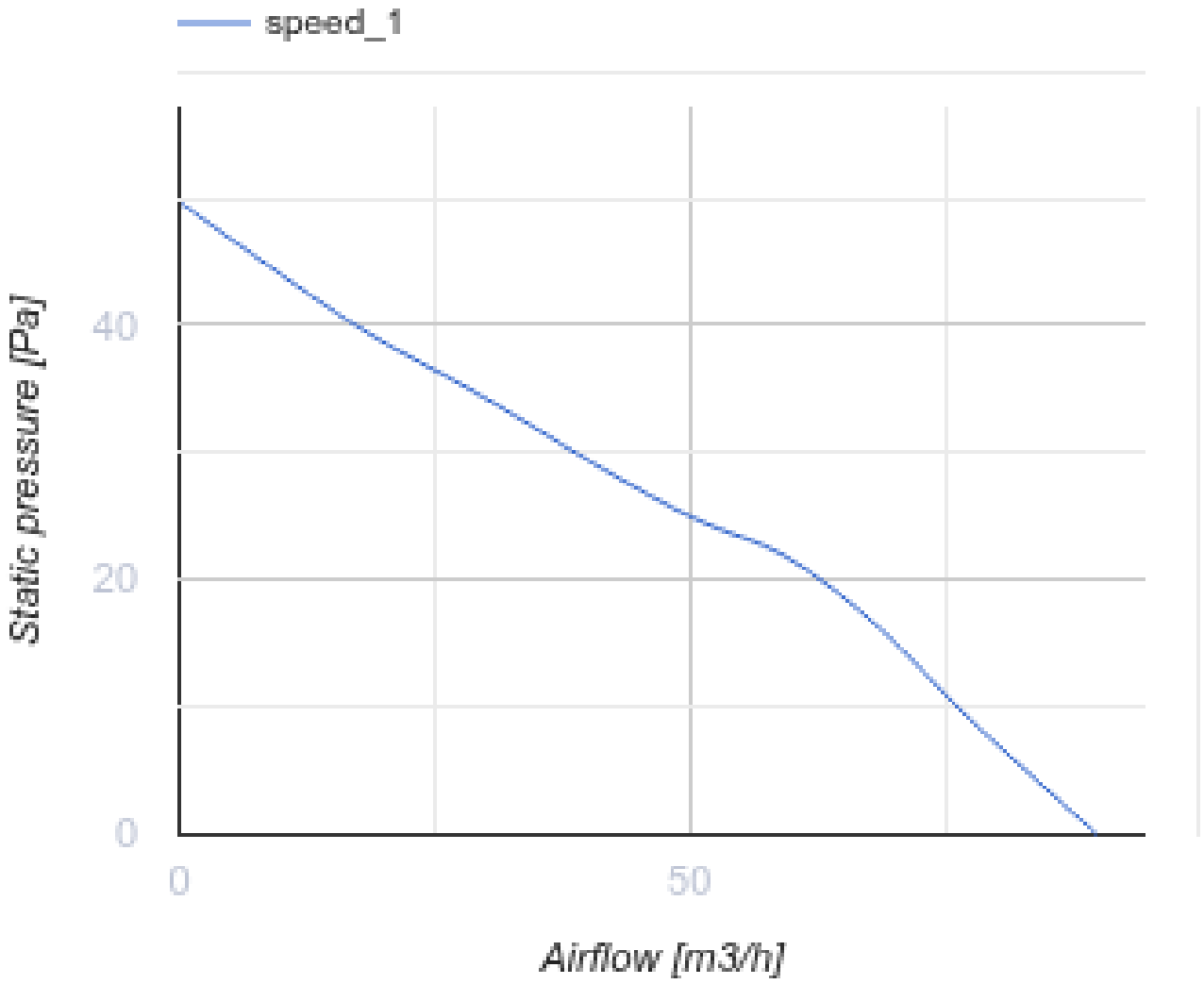


## Размеры

| Ø D | L | L1 | W |
|---|---|---|---|
| 99 | 110 | 29 | 168 |

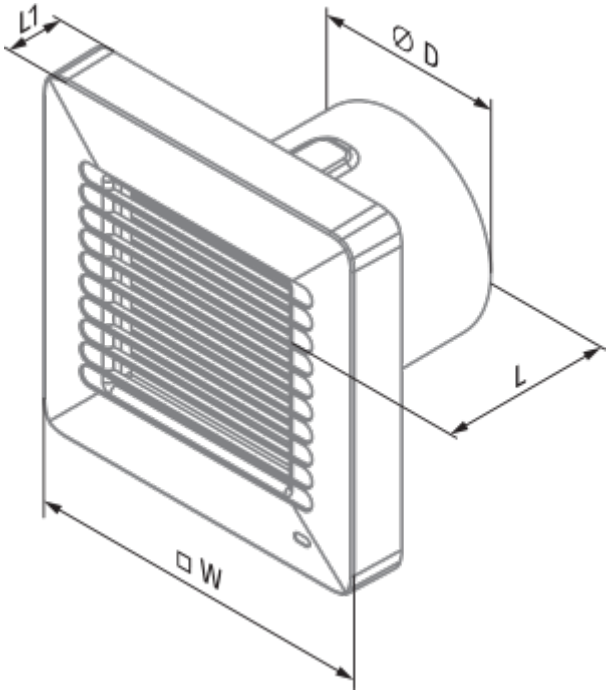
L1
⌀ D
L
□ W

## Экодизайн

| | | | | | | |
|---|---|---|---|---|---|---|
| Торговая марка | Blauberg | | | | | |
| Модель | Q-Matic 100 S | | | | | |
| Удельное потребление энергии (кВт.час/(м²/год)) | Холодный | | Умеренный | | Теплый | |
| | -30.1 | B | -13.7 | E | -4.3 | F |
| Тип установки | Однонаправленная | | | | | |
| Тип привода | Односкоростной | | | | | |
| Тип теплообменника | Нет | | | | | |
| Максимальный расход воздуха (м³/час) | 90 | | | | | |
| Потребляемая мощность (Вт) | 10 | | | | | |
| Эталонный объемный расход (м³/с) | 0.018 | | | | | |
| Удельный потребляемая мощность в исходной точке (Вт/(м³/час)) | 0.111 | | | | | |
| Способ управления приводом | Ручное управление | | | | | |
| Максимальные внешние утечки (%) | 2.7 | | | | | |
| Декларируемый тип вентиляционной единицы | RVU UVU | | | | | |
| Sound power level (дБ(А)) | 45 | | | | | |
| Годовое потребление электричества (кВт.час/год) | Холодный | | Умеренный | | Теплый | |
| | 139 | | 139 | | 139 | |
| Годовое сохранение тепла (кВт.час/год) | Холодный | | Умеренный | | Теплый | |
| | 3355 | | 1715 | | 776 | |