

Q-Matic 100 H

Вентиляторы с инновационной крыльчаткой смешанного типа, с автоматическими жалюзи для вытяжной вентиляции

• Уровень звукового давления LpA на расстоянии 3 м: 25
• Тип крыльчатки: Смешанного типа
• Материал корпуса: Пластик
• Датчик влажности
• Таймер: Таймер выключения

	Единица измерения	Q-Matic 100 H
Размер подключаемого воздуховода	мм	100
Максимальное напряжение питания	В	240
Минимальное напряжение питания	В	220
Частота сети питания	Гц	50
Номинальная мощность	Вт	11
Максимальный ток	А	0.056
Максимальный расход воздуха	м³/час	90
Уровень звукового давления LpA на расстоянии 3 м	дБ(А)	25
Вес	кг	0.63
Минимальная температура окружающего воздуха	°C	1
Максимальная температура окружающего воздуха	°C	40
Класс защиты	-	IP24
Материал крыльчатки	-	Пластик

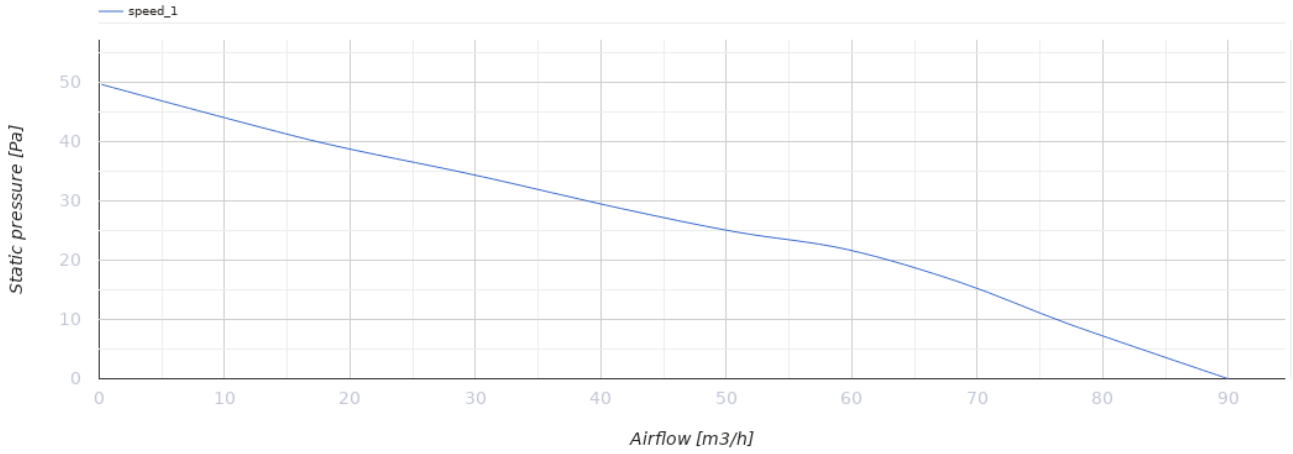

Размеры

∅ D	L	L1	W
99	110	29	168

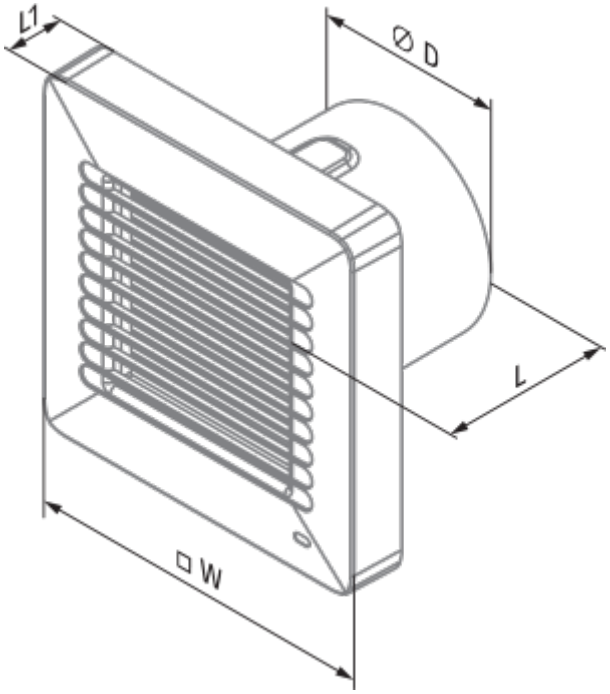

Экодизайн

Торговая марка	Blauberg					
Модель	Q-Matic 100 H					
Удельное потребление энергии (кВт.час/(м²/год))	Холодный		Умеренный		Теплый	
	-53.1	B, A+	-26	E, B	-10.5	F, E
Тип установки	Однонаправленная					
Тип привода	Односкоростной					
Тип теплообменника	Нет					
Максимальный расход воздуха (м³/час)	90					
Потребляемая мощность (Вт)	10					
Эталонный объемный расход (м³/с)	0.018					
Удельный потребляемая мощность в исходной точке (Вт/(м³/час))	0.111					
Способ управления приводом	Ручное управление		Локальное регулирование потребления			
Максимальные внешние утечки (%)	2.7					
Декларируемый тип вентиляционной единицы	RVU UVU					
Sound power level (дБ(A))	45					
Годовое потребление электричества (кВт.час/год)	Холодный		Умеренный		Теплый	
	90		90		90	
Годовое сохранение тепла (кВт.час/год)	Холодный		Умеренный		Теплый	
	5536		2830		1280	