

O2 черный

Интеллектуальные осевые вентиляторы для вытяжной вентиляции

• Уровень звукового давления LpA на расстоянии 3 м: 28
• Освещение
• Управление: Встроенная панель управления
• Тип крыльчатки: Осевой
• Датчик движения
• Датчик влажности: Встроенный
• Датчик температуры: Встроенный
• Таймер: Таймер выключения, Таймер включения

	Единица измерения	O2 черный	
Размер подключаемого воздуховода	мм	125/100	
Максимальное напряжение питания	В	240	
Минимальное напряжение питания	В	100	
Частота сети питания	Гц	50	60
Номинальная мощность	Вт	2.7	2.9
Максимальный ток	А	0.038	0.04
Максимальный расход воздуха	м³/час	115	140
Уровень звукового давления LpA на расстоянии 3 м	дБ(А)	27	28
Минимальная температура окружающего воздуха	°C	1	
Максимальная температура окружающего воздуха	°C	40	
Класс защиты	-	IP44 Zone 1	

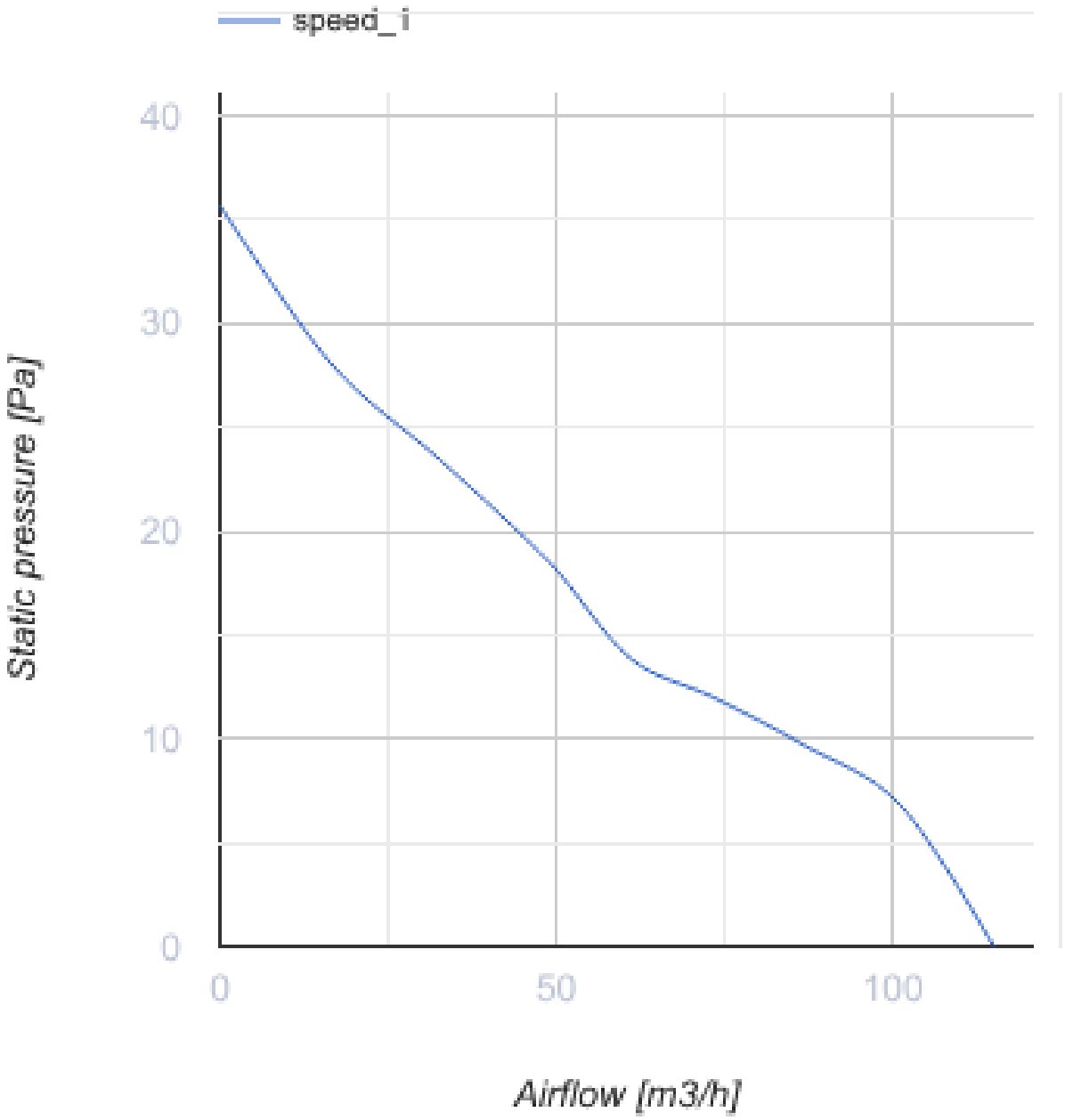
speed_i
40
30
20
10
0
Static pressure [Pa]
0
50
100
Airflow [m3/h]

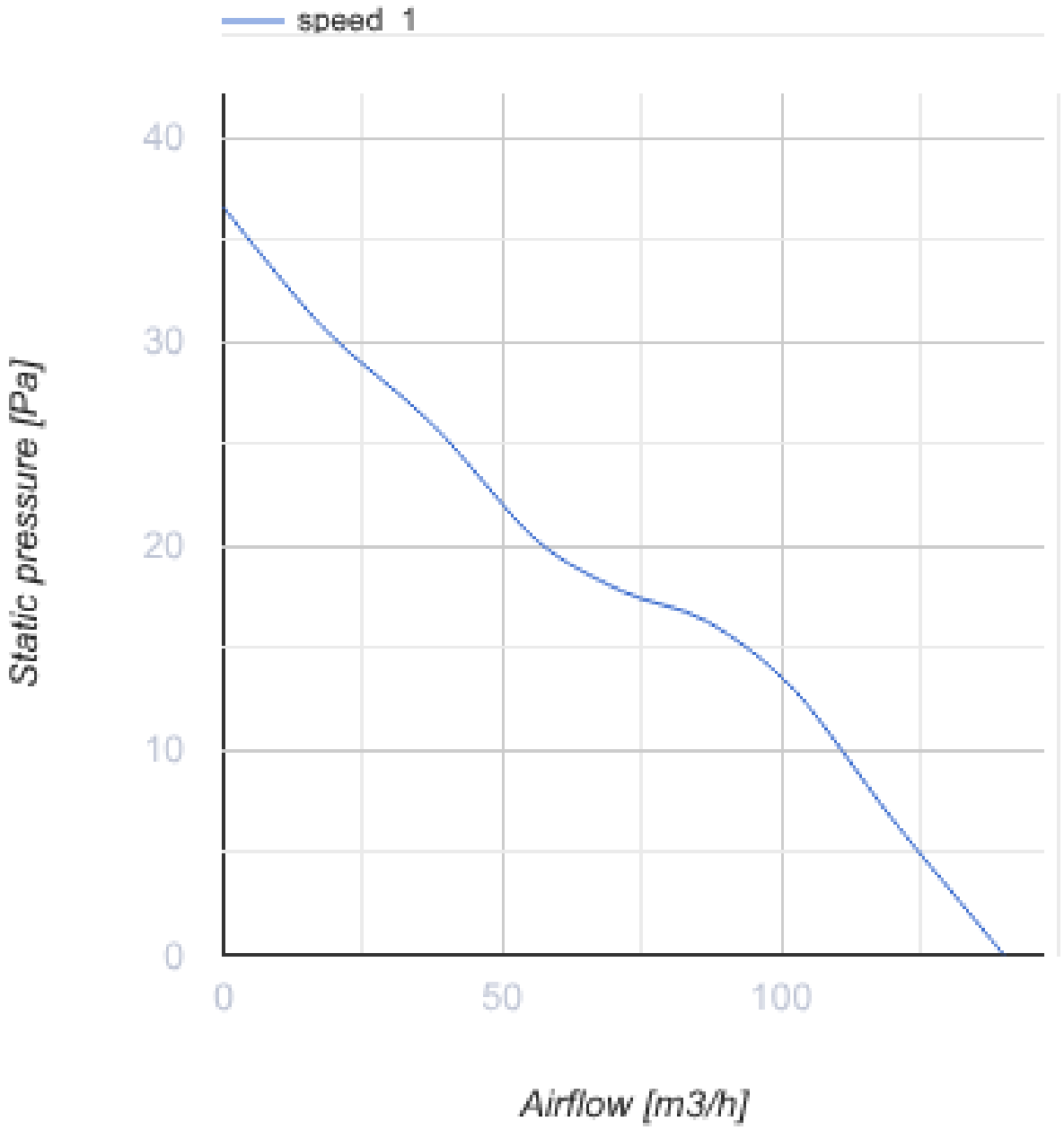

Размеры

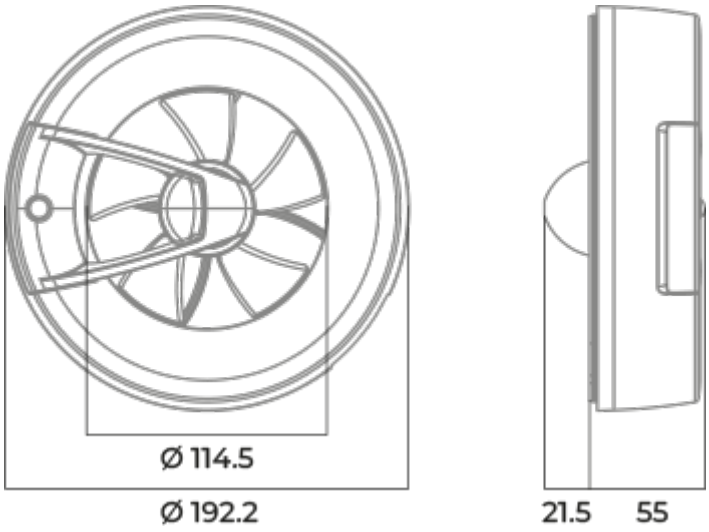
Ø 114.5
Ø 192.2
21.5
55

Экодизайн

Торговая марка	Blauberg					
Модель	O2 черный					
Удельное потребление энергии (кВт.час/(м²/год))	Холодный		Умеренный		Теплый	
	55.1	A+	28.1	B	12.6	E
Тип установки	Однонаправленная					
Тип привода	Переменная скорость					
Тип теплообменника	Нет					
Максимальный расход воздуха (м³/час)	140					
Потребляемая мощность (Вт)	2.9					
Эталонный объемный расход (м³/с)	0.025					
Удельный потребляемая мощность в исходной точке (Вт/(м³/час))	0.018					
Способ управления приводом	Локальное регулирование потребления					
Максимальные внешние утечки (%)	2.7					
Декларируемый тип вентиляционной единицы	RVU UVU					
Sound power level (дБ(A))	42					
Годовое сохранение тепла (кВт.час/год)	Холодный		Умеренный		Теплый	
	5536		2830		1280	

Аксессуары

Круглые

Наименование	Фото	Описание
BlauPlast RTR 100/0.35-0.5		Круглый телескопический канал
BlauPlast RTR 125/0.35-0.5		Круглый телескопический канал

Пластиковые

Наименование	Фото	Описание
Decor 155x155s		Пластиковые решетки для приточной и вытяжной вентиляции

Decor 185x185s		Пластиковые решетки для приточной и вытяжной вентиляции

Колпаки

Наименование	Фото	Описание
Decor S 137x137/102HK		Металлические колпаки
Decor S 167x167/122HK		Металлические колпаки
Decor 185x185H		Пластиковые колпаки
Decor 155x155H		Пластиковые колпаки