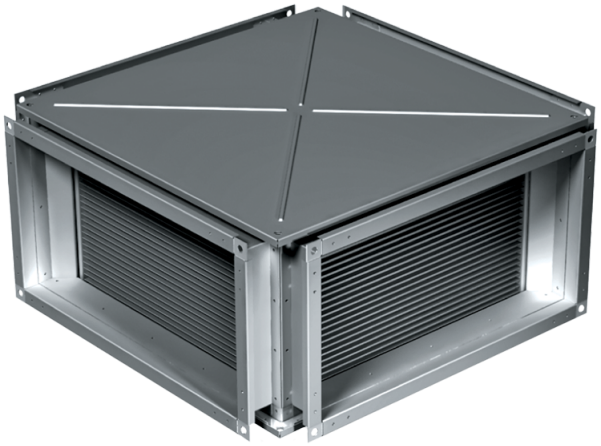

KWT 90x50

Пластинчатые рекуператоры для прямоугольных каналов

- Материал корпуса: Оцинкованная сталь

	Единица измерения	KWT 90x50
Вес	кг	78.8

Размеры

B	B1	B2	H	H1	H2	H3	L
900	920	940	500	520	540	575	1130

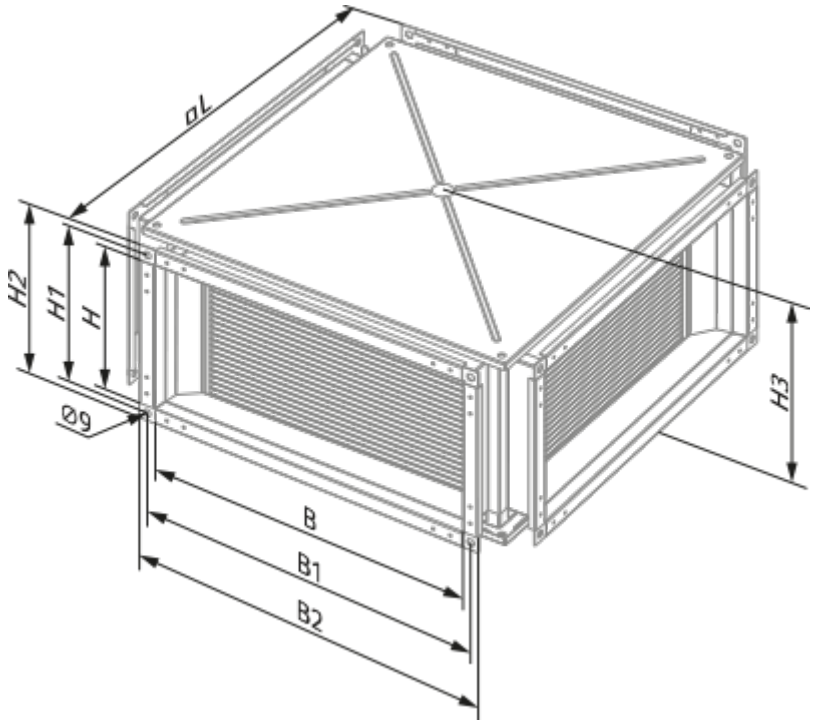
øL
H2
H1
H
Ø9
H3
B
B1
B2