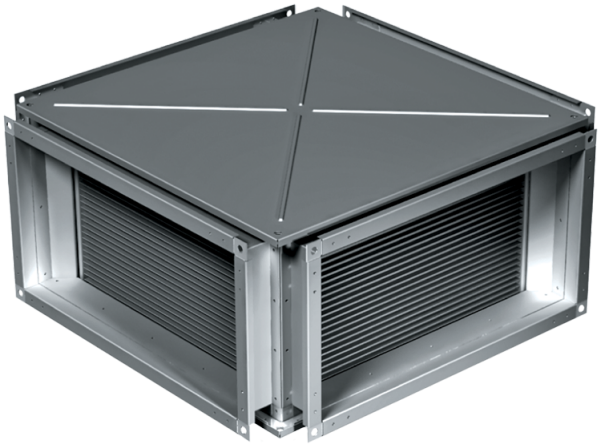

KWT 70x40

Пластинчатые рекуператоры для прямоугольных каналов

• Материал корпуса: Оцинкованная сталь

	Единица измерения	KWT 70x40
Вес	кг	47.8

Размеры

B	B1	B2	H	H1	H2	H3	L
700	720	740	400	420	440	475	830

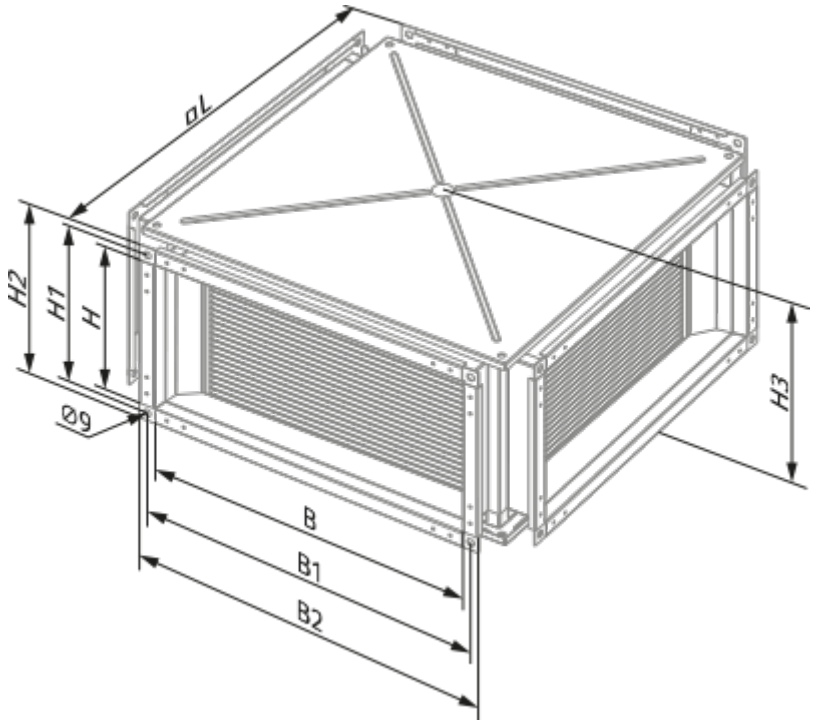
øL
H2
H1
H
Ø9
H3
B
B1
B2