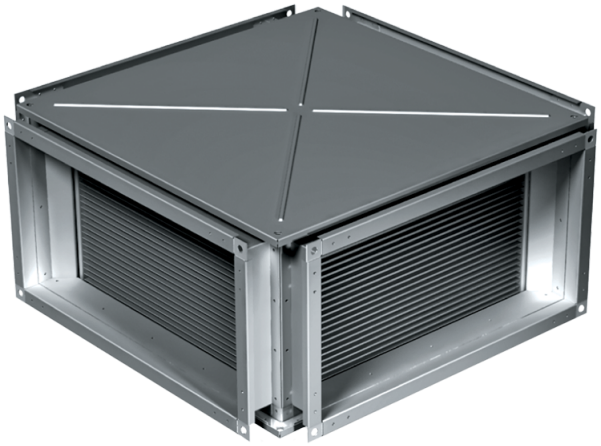

KWT 60x30

Пластинчатые рекуператоры для прямоугольных каналов

• Материал корпуса: Оцинкованная сталь

	Единица измерения	KWT 60x30
Вес	кг	31

Размеры

B	B1	B2	H	H1	H2	H3	L
600	620	640	300	320	340	375	730

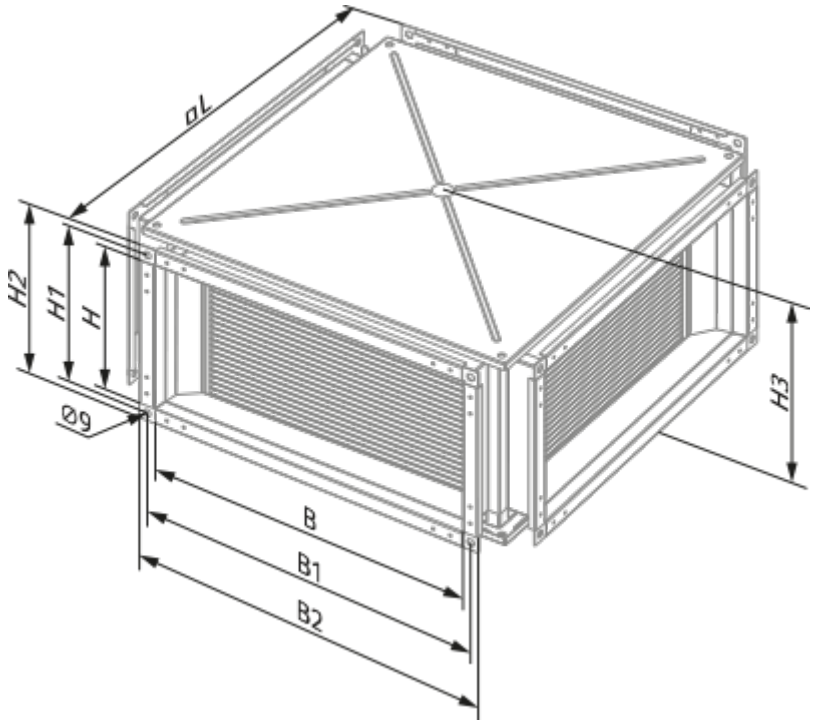
øL
H2
H1
H
Ø9
H3
B
B1
B2