

KWK 50x30-3

Канальные водяные охладители для прямоугольных каналов

• Материал корпуса: Оцинкованная сталь

	Единица измерения	KWK 50x30-3
Вес	кг	14.3

Размеры

B	B1	B2	H	H1	H2	L	K
500	540	570	300	395	252	56	G 3/4''

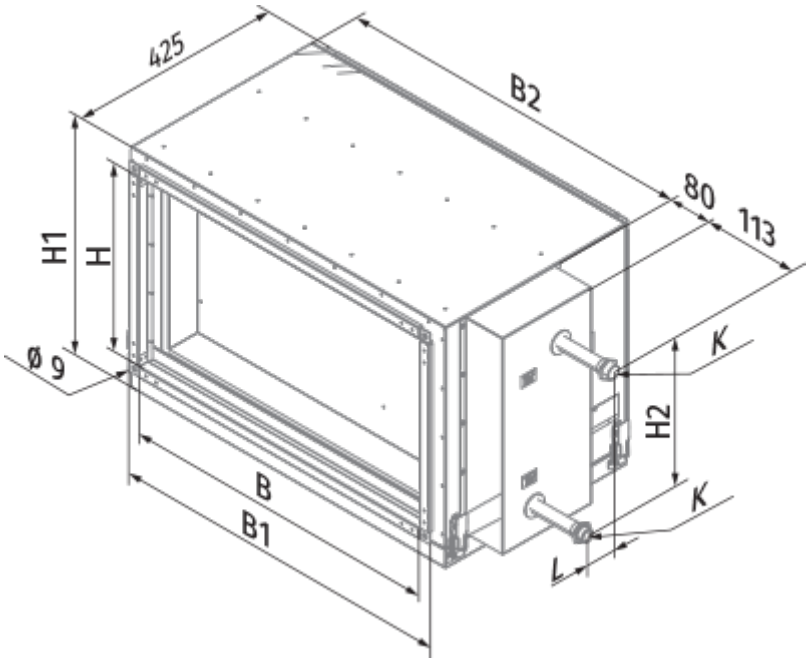
425
B2
80
113
H1
H
ø 9
K
H2
K
B
B1
L