

KWK 100x50-3

Канальные водяные охладители для прямоугольных каналов

- Материал корпуса: Оцинкованная сталь

	Единица измерения	KWK 100x50-3
Вес	кг	32

Размеры

B	B1	B2	H	H1	H2	L	K
1000	1040	1070	500	595	442	56	G 1’’

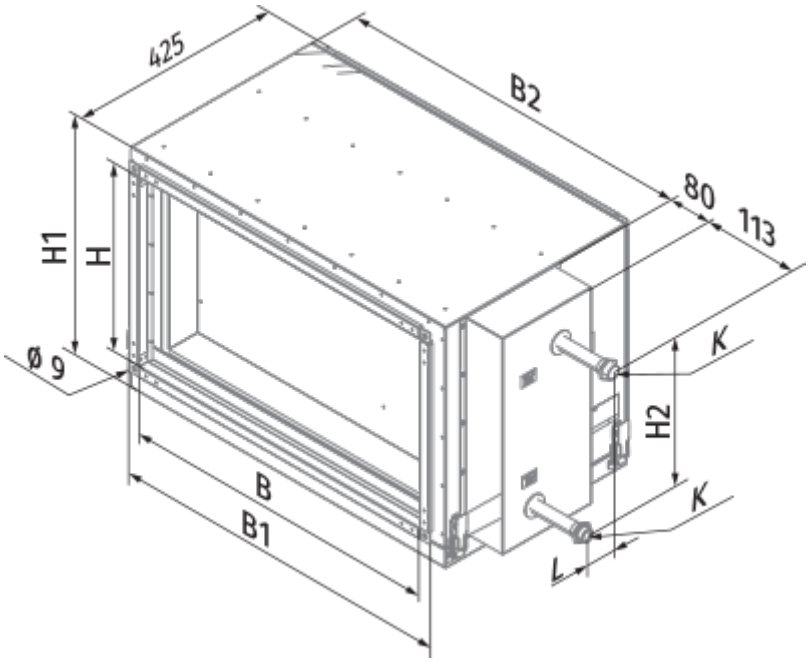
425
B2
80
113
H1
H
ø 9
K
H2
K
B
B1
L