

KSZ 160

Соединитель крестовой круглых каналов

• Материал корпуса: Оцинкованная сталь

	Единица измерения	KSZ 160
Размер подключаемого воздуховода	мм	160

Размеры

Ø D1	Ø D2	L
160	160	250

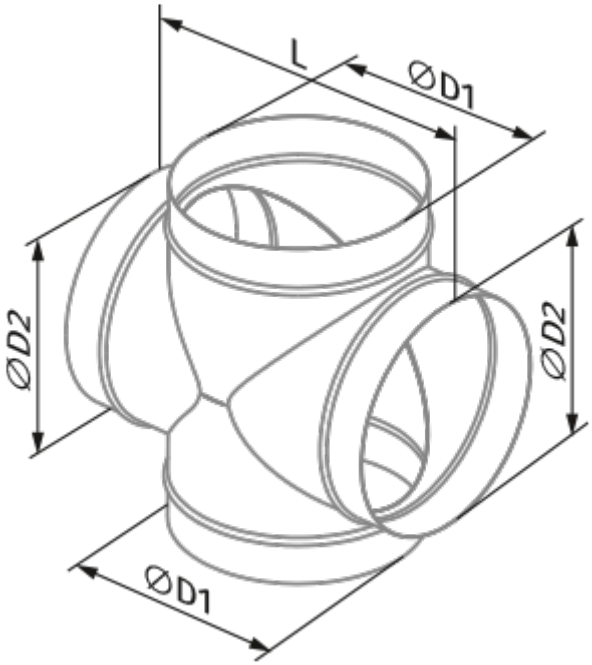
L
ØD1
ØD2
ØD2
ØD1