

KSZ 125

Соединитель крестовой круглых каналов

• Материал корпуса: Оцинкованная сталь

	Единица измерения	KSZ 125
Размер подключаемого воздуховода	мм	125

Размеры

Ø D1	Ø D2	L
125	125	215

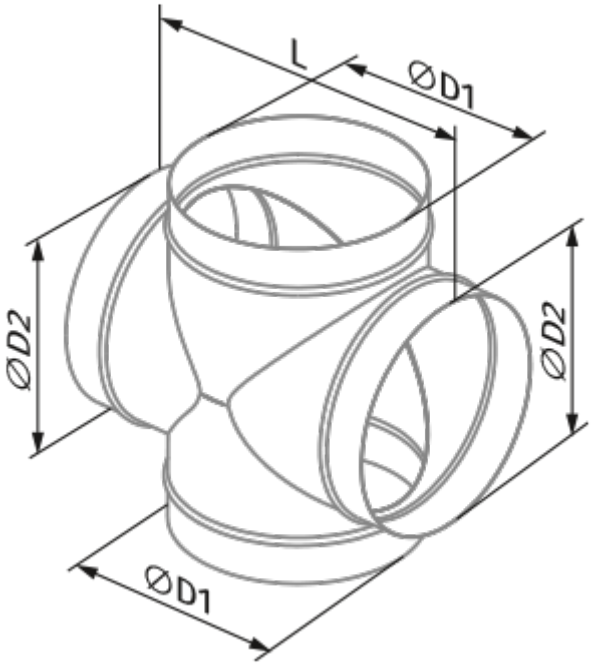
L
ØD1
ØD2
ØD2
ØD1