

KSM 80

Соединитель крестовой круглых каналов

• Материал корпуса: Сталь с полимерным покрытием

	Единица измерения	KSM 80
Размер подключаемого воздуховода	мм	80

Размеры

Ø D1	Ø D2	L
80	80	170

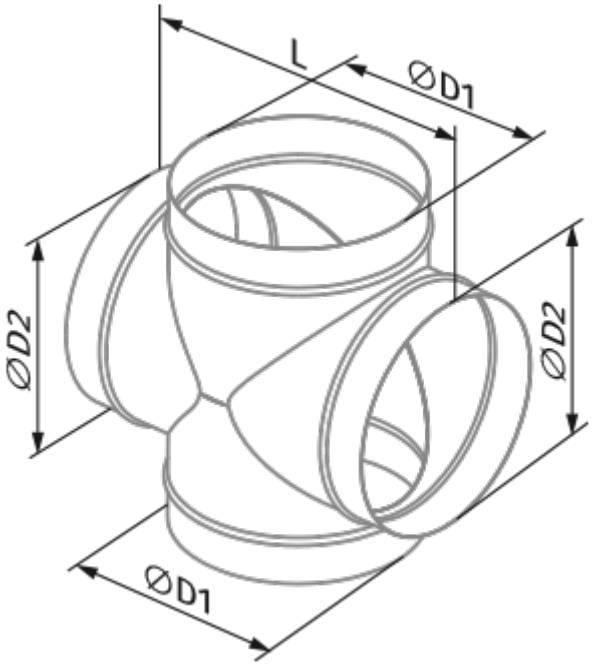
L
ØD1
ØD2
ØD2
ØD1