

KSM 250

Соединитель крестовой круглых каналов

• Материал корпуса: Сталь с полимерным покрытием

	Единица измерения	KSM 250
Размер подключаемого воздуховода	мм	250

Размеры

Ø D1	Ø D2	L
250	250	350

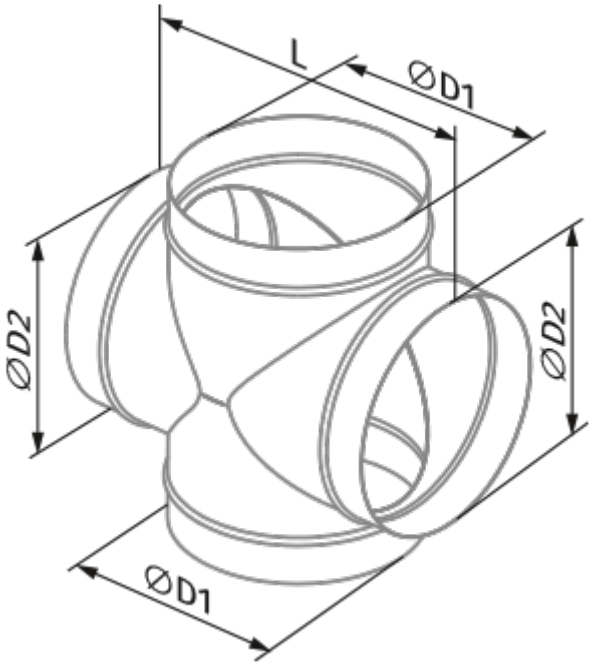
L
ØD1
ØD2
ØD2
ØD1