

KSM 200

Соединитель крестовой круглых каналов

• Материал корпуса: Сталь с полимерным покрытием

	Единица измерения	KSM 200
Размер подключаемого воздуховода	мм	200

Размеры

Ø D1	Ø D2	L
200	200	300

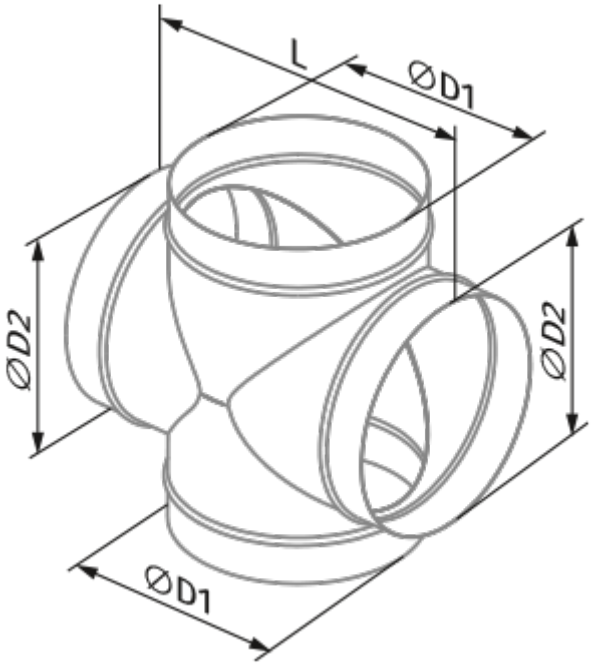
L
ØD1
ØD2
ØD2
ØD1