

KSM 100

Соединитель крестовой круглых каналов

• Материал корпуса: Сталь с полимерным покрытием

	Единица измерения	KSM 100
Размер подключаемого воздуховода	мм	100

Размеры

Ø D1	Ø D2	L
100	100	190

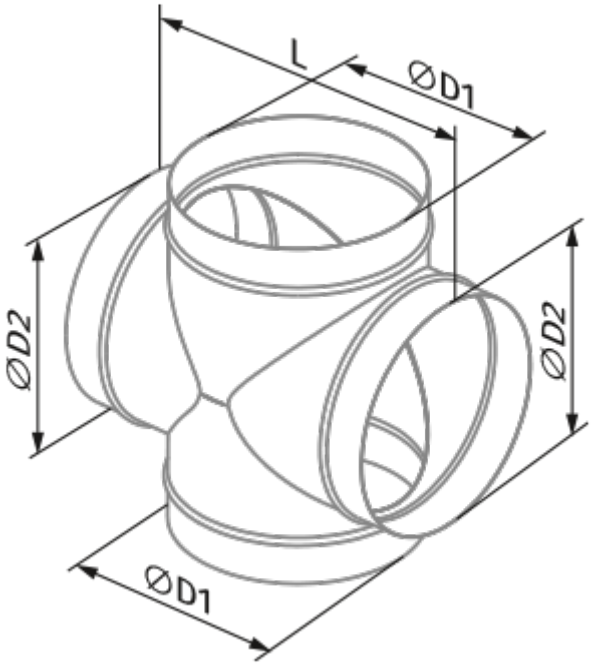
L
ØD1
ØD2
ØD2
ØD1