

KOMFORT Ultra L 250-E S1

Компактные приточно-вытяжные установки с рекуперацией тепла

• Уровень звукового давления LpA на расстоянии 3 м: 28–47
• Тип рекуператора: Перекрестный
• Материал рекуператора: Энтальпийный
• Фильтр приточный: G4 (опция: F8 PM2,5 > 81 %)
• Фильтр вытяжной: G4
• В звукоизолированном корпусе
• Энтальпийный рекуператор
• Управление: Регулятор скорости
• Материал корпуса: Трехслойные панели из алюмоцинка

	Единица измерения	KOMFORT Ultra L 250-E S1
Размер подключаемого воздуховода	мм	125
Фазность	-	1
Минимальное напряжение питания	В	230
Максимальное напряжение питания	В	230
Частота сети питания	Гц	50/60
Номинальная мощность	Вт	148
Максимальный ток	А	0.78
Максимальный расход воздуха	м³/час	250
Уровень звукового давления LpA на расстоянии 3 м	дБ(А)	28–47
Эффективность рекуперации, макс	%	73
Тип рекуператора	-	Перекрестный
Материал рекуператора	-	Энтальпийный
Вес	кг	25
Фильтр приточный	-	G4 (опция: F8 PM2,5 > 81 %)
Фильтр вытяжной	-	G4
Максимальная температура перемещаемого воздуха	°C	40
Минимальная температура перемещаемого воздуха	°C	-25
Минимальная температура окружающего воздуха	°C	1
Максимальная температура окружающего воздуха	°C	40
Класс защиты	-	IP22
Максимальна вологість повітря, що оточує	%	80

Класс защиты привода	-	IP44

Размеры

D	B	H	H1	L	L1
125	300	443	43	713	810

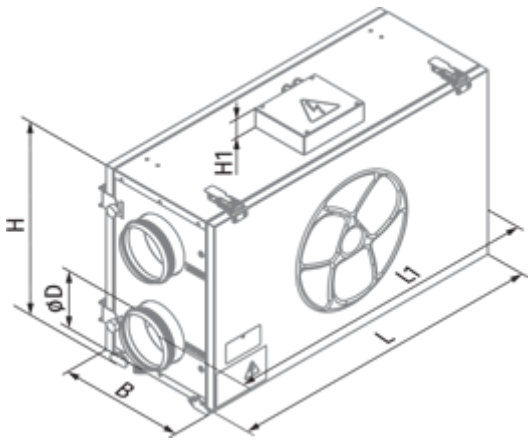

Аксессуары

Для круглых каналов

Наименование	Фото	Описание
SD 125/600		Шумоглушители для круглых каналов
SD 125/900		Шумоглушители для круглых каналов
SD 125/1200		Шумоглушители для круглых каналов

Для круглых каналов

Наименование	Фото	Описание
VRV 125		Обратные клапаны для круглых каналов

Другие аксессуары

Наименование	Фото	Описание

FP 240x184x40 F8		Фильтр F8
FP 240x184x40 G4		Панельный фильтр G4