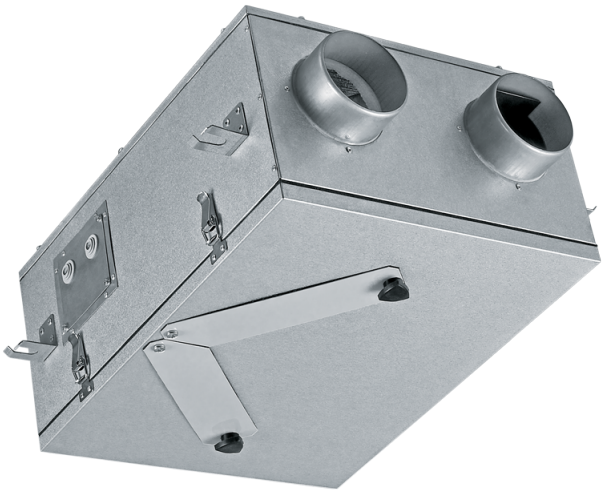

KOMFORT Ultra D 105-A

Комнатные приточно-вытяжные установки с рекуперацией тепла

- Уровень звукового давления LpA на расстоянии 3 м: 41
- Тип рекуператора: Перекрестный
- Материал рекуператора: Полистирол
- Фильтр приточный: G4
- Фильтр вытяжной: G4
- В звукоизолированном корпусе
- Управление: Переключатель скорости
- Материал корпуса: Оцинкованная сталь

	Единица измерения	KOMFORT Ultra D 105-A		
Скорость	-	1	2	3
Размер подключаемого воздуховода	мм	125		
Фазность	-	1		
Максимальное напряжение питания	В	230		
Минимальное напряжение питания	В	230		
Частота сети питания	Гц	50		
Номинальная мощность	Вт	56		
Максимальный ток	А	0.34		
Максимальный расход воздуха	м³/час	55	74	100
Скорость вращения	-	1300	1950	2500
Уровень звукового давления LpA на расстоянии 3 м	дБ(А)	24	32	41
Эффективность рекуперации, макс	%	76		
Тип рекуператора	-	Перекрестный		
Материал рекуператора	-	Полистирол		
Вес	кг	13		
Фильтр приточный	-	G4		
Фильтр вытяжной	-	G4		
Максимальная температура перемещаемого воздуха	°C	40		
Минимальная температура перемещаемого воздуха	°C	-25		
Минимальная температура окружающего воздуха	°C	1		
Максимальная температура окружающего воздуха	°C	40		

Класс защиты	-	IP22
Максимальна вологість повітря, що оточує	%	60
Класс защиты привода	-	IP44

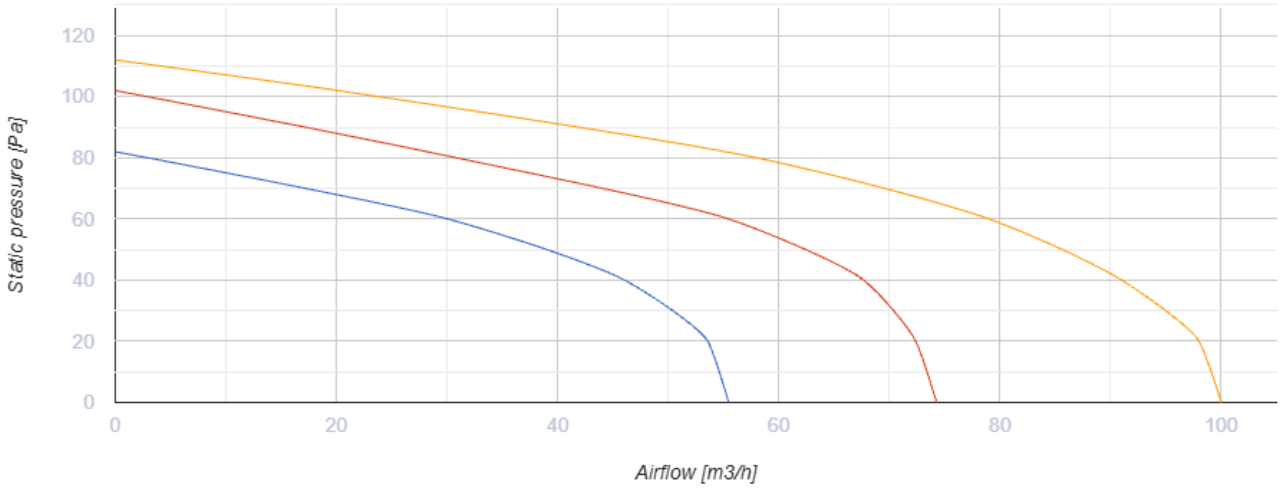

Размеры

ØD	B	B1	B2	H	L	L1	L2
125	374	404	112.6	224	497	397	595

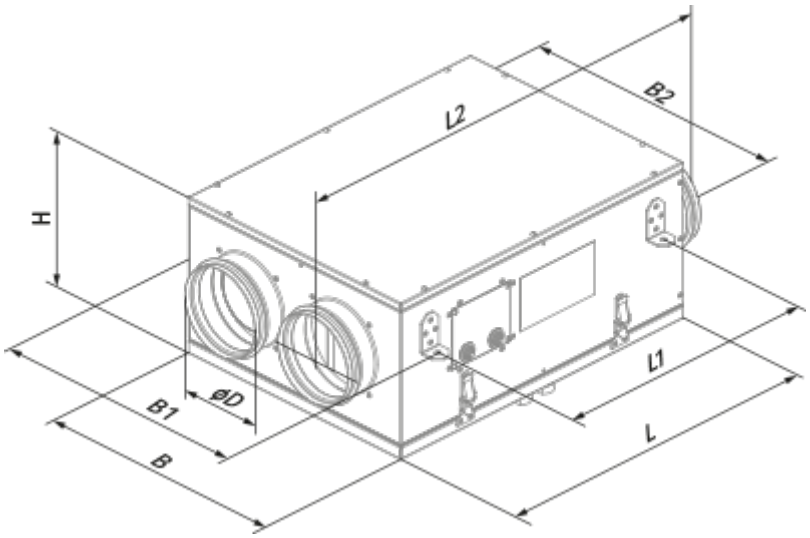

Экодизайн

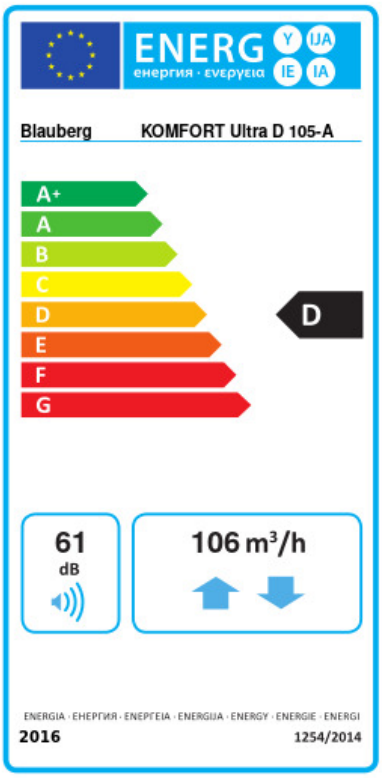

Торговая марка	Blauberg					
Модель	KOMFORT Ultra D 105-A					
Удельное потребление энергии (кВт.час/(м²/год))	Холодный		Умеренный		Теплый	
	-54.1	A+	-22.3	D	-1.5	F
Тип установки	Двонаправленная					
Тип привода	Multi-speed					
Тип теплообменника	Рекуперационный					
Термоэффективность рекуперации тепла (%)	68					
Максимальный расход воздуха (м³/час)	106					
Потребляемая мощность (Вт)	56					
Эталонный объемный расход (м³/с)	0.021					
Статическое давление в исходной точке (Па)	50					
Удельный потребляемая мощность в исходной точке (Вт/(м³/час))	0.512					
Способ управления приводом	Ручное управление					
Максимальные внутренние перетоки (%)	2.7					
Максимальные внешние утечки (%)	2.7					
Декларируемый тип вентиляционной единицы	RVU BVU					
Sound power level (дБ(А))	61					
Годовое потребление электричества (кВт.час/год)	Холодный		Умеренный		Теплый	
	1224		687		642	
Годовое сохранение тепла (кВт.час/год)	Холодный		Умеренный		Теплый	
	7592		3881		1755	

Аксессуары

Для круглых каналов

Наименование	Фото	Описание
SD 125/600		Шумоглушители для круглых каналов
SD 125/900		Шумоглушители для круглых каналов

SD 125/1200		Шумоглушители для круглых каналов

Для круглых каналов

Наименование	Фото	Описание
VRV 125		Обратные клапаны для круглых каналов

Другие аксессуары

Наименование	Фото	Описание
FP 205x198x8 G4		Панельный фильтр G4