

KOMFORT Roto EC S2E 200 S21

Вентиляционные установки с роторным рекуператором

• Потребляемая мощность електрического догрева: 700
• Уровень звукового давления LpA на расстоянии 3 м: 28
• Тип рекуператора: Роторный
• Материал рекуператора: Алюминий
• Фильтр приточный: G4 + F7
• Фильтр вытяжной: G4
• В звукоизолированном корпусе
• Догрев: Электрический
• BMS протокол: ModBus
• Управление: Смартфон
• Материал корпуса: Сталь с полимерным покрытием
• Датчик влажности: Опциональный
• Датчик CO2: Опциональный
• Датчик PM2.5: Опциональный

	Единица измерения	KOMFORT Roto EC S2E 200 S21
Размер подключаемого воздуховода	мм	125
Фазность	-	1
Минимальное напряжение питания	В	230
Максимальное напряжение питания	В	230
Частота сети питания	Гц	50/60
Номинальная мощность	Вт	118
Потребляемая мощность електрического догрева	Вт	700
Максимальный ток	А	4
Максимальный расход воздуха	м³/час	270
Уровень звукового давления LpA на расстоянии 3 м	дБ(А)	28
Эффективность рекуперации, макс	%	92
Тип рекуператора	-	Роторный
Материал рекуператора	-	Алюминий
Вес	кг	48
Фильтр приточный	-	G4 + F7
Фильтр вытяжной	-	G4
Максимальная температура перемещаемого воздуха	°C	40
Минимальная температура перемещаемого воздуха	°C	-25
Минимальная температура окружающего воздуха	°C	1

Максимальная температура окружающего воздуха	°C	40
Класс защиты	-	IP22
Максимальна вологість повітря, що оточує	%	80
Класс защиты привода	-	IP44

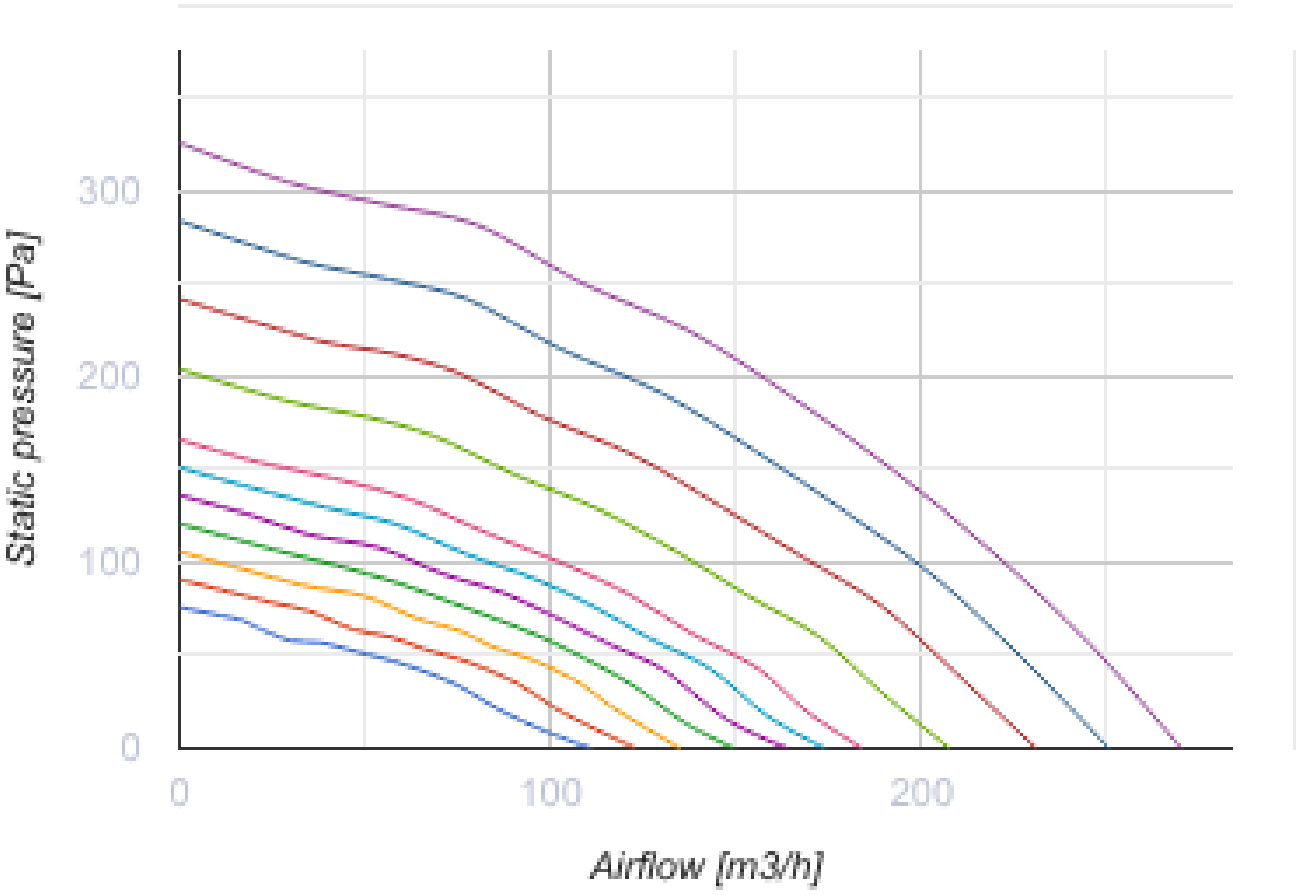

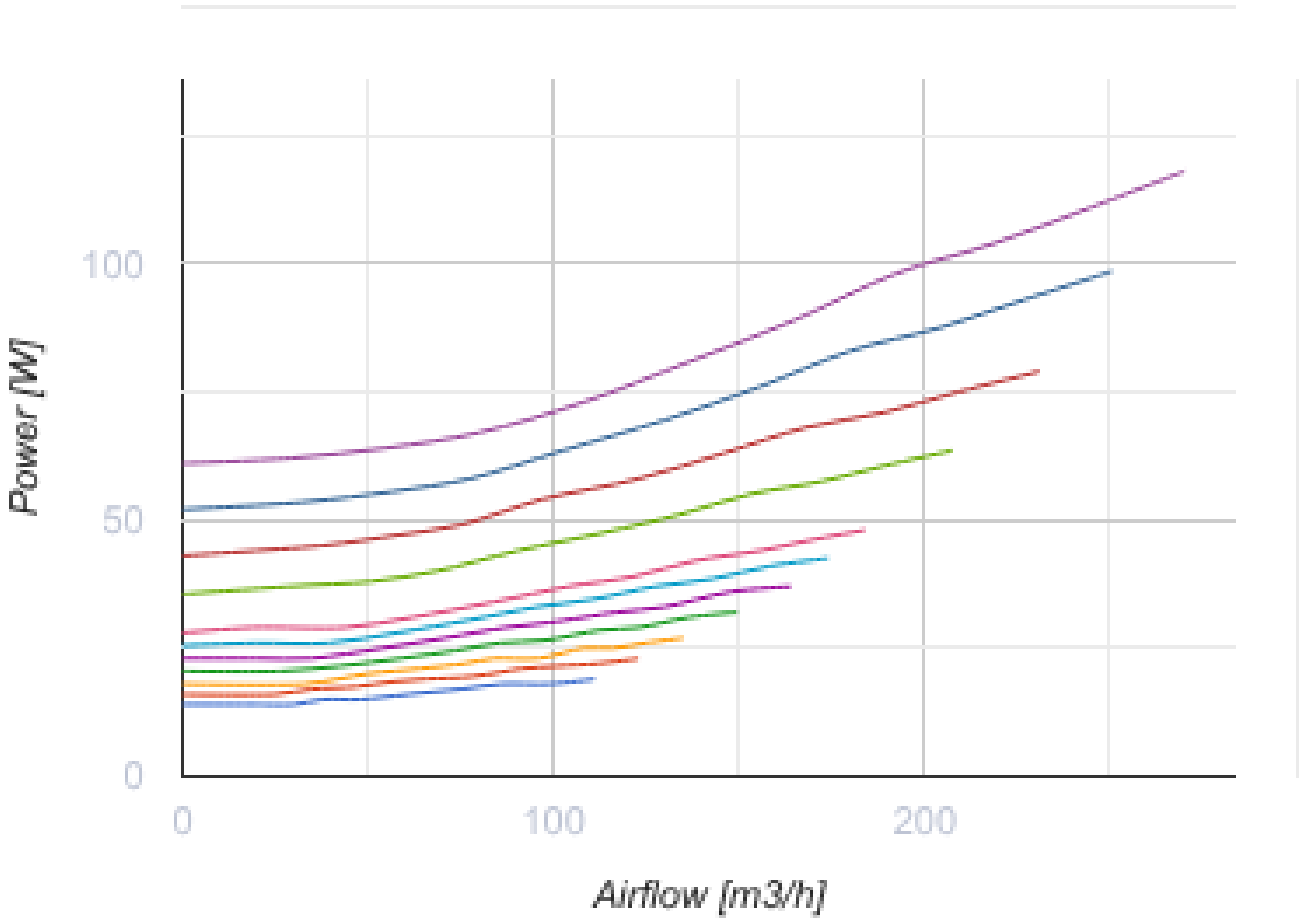

Размеры

Ø D	Ø D1	B	B1	H	H1	H2	L	L1
125	125	347	510	700	901	135	598	600

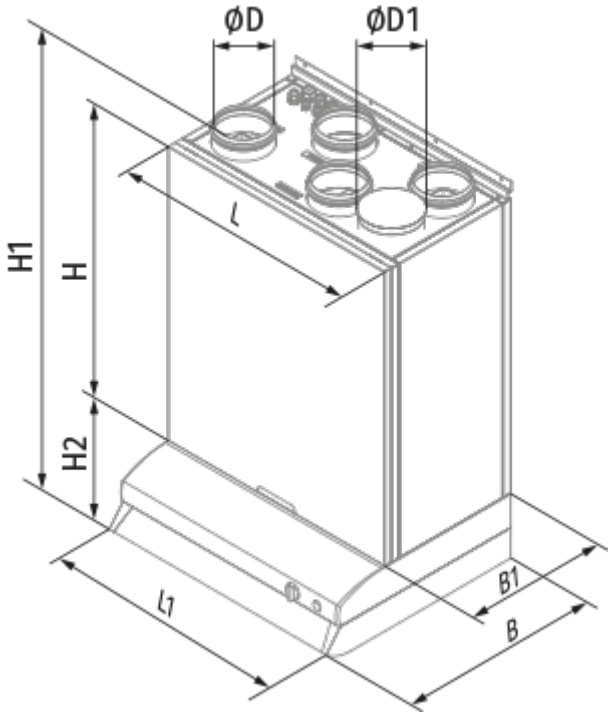
ØD
ØD1
H1
H
H2
L
L1
B1
B

Экодизайн

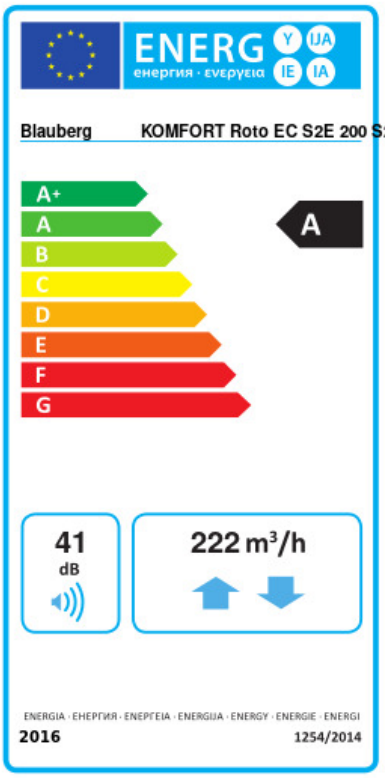

Торговая марка	Blauberg					
Модель	KOMFORT Roto EC S2E 200 S21					
Удельное потребление энергии (кВт.час/(м²/год))	Холодный		Умеренный		Теплый	
	-84.3	A+	-41.2	A	-16.5	E
Тип установки	Двонаправленная					
Тип привода	Переменная скорость					
Тип теплообменника	Регенерационный					
Термоэффективность рекуперации тепла (%)	81					
Максимальный расход воздуха (м³/час)	222					
Потребляемая мощность (Вт)	103					
Эталонный объемный расход (м³/с)	0.041					
Статическое давление в исходной точке (Па)	50					
Удельный потребляемая мощность в исходной точке (Вт/(м³/час))	0.293					
Способ управления приводом	Локальное регулирование потребления					
Максимальные внутренние перетоки (%)	2.7					
Максимальные внешние утечки (%)	2.7					
Декларируемый тип вентиляционной единицы	RVU BVU					
Sound power level (дБ(A))	41					
Годовое потребление электричества (кВт.час/год)	Холодный		Умеренный		Теплый	
	155		619		155	
Годовое сохранение тепла (кВт.час/год)	Холодный		Умеренный		Теплый	
	8817		4507		2038	

Аксессуары

Для круглых каналов

Наименование	Фото	Описание
SD 125/600		Шумоглушители для круглых каналов
SD 125/900		Шумоглушители для круглых каналов

SD 125/1200		Шумоглушители для круглых каналов

Для круглых каналов

Наименование	Фото	Описание
VRV 125		Обратные клапаны для круглых каналов

Для круглых каналов

Наименование	Фото	Описание
VKA 125		Заслонки для круглых каналов

Кухонные вытяжки (зонты)

Наименование	Фото	Описание
DAH 251-13		Кухонный вытяжной зонт

Панели управления

Наименование	Фото	Описание
S25		LCD-панель управления проводная
S22		Панели управления
S22 Wi-Fi		Панели управления

Датчики CO2

Наименование	Фото	Описание
CD-1		Датчики CO2

CD-2		Датчики CO2

Датчики влажности

Наименование	Фото	Описание
FS2		Датчик влажности

Другие аксессуары

Наименование	Фото	Описание
FP 284x103x60 F7		Панельный фильтр F7
FP 284x103x60 G4		Панельный фильтр G4