

KOMFORT Roto EC DE 650 R S21

Подвесные приточно-вытяжные установки с рекуперацией тепла

• Потребляемая мощность електрического догрева: 2800
• Уровень звукового давления LpA на расстоянии 3 м: 36
• Тип рекуператора: Роторный
• Материал рекуператора: Алюминий
• Фильтр приточный: G4, F7 (опция: H13)
• Фильтр вытяжной: G4
• В звукоизолированном корпусе
• Догрев: Электрический
• BMS протокол: ModBus
• Управление: Смартфон
• Материал корпуса: Сталь с полимерным покрытием
• Датчик влажности: Опциональный
• Датчик CO2: Опциональный
• Датчик PM2.5: Опциональный

	Единица измерения	KOMFORT Roto EC DE 650 R S21
Размер подключаемого воздуховода	мм	200
Фазность	-	1
Минимальное напряжение питания	В	230
Максимальное напряжение питания	В	230
Частота сети питания	Гц	50/60
Номинальная мощность	Вт	367
Потребляемая мощность електрического догрева	Вт	2800
Максимальный ток	А	13.7
Максимальный расход воздуха	м³/час	710
Уровень звукового давления LpA на расстоянии 3 м	дБ(А)	36
Эффективность рекуперации, макс	%	87
Тип рекуператора	-	Роторный
Материал рекуператора	-	Алюминий
Вес	кг	104
Фильтр приточный	-	G4, F7 (опция: H13)
Фильтр вытяжной	-	G4
Максимальная температура перемещаемого воздуха	°C	40
Минимальная температура перемещаемого воздуха	°C	-25
Минимальная температура окружающего воздуха	°C	1

Максимальная температура окружающего воздуха	°C	40
Класс защиты	-	IP22
Максимальна вологість повітря, що оточує	%	80
Класс защиты привода	-	IP44

Размеры

Ø D	Ø D1	B	B1	H	H1	L	L1
200	125	897	932	409	422	1445	1542

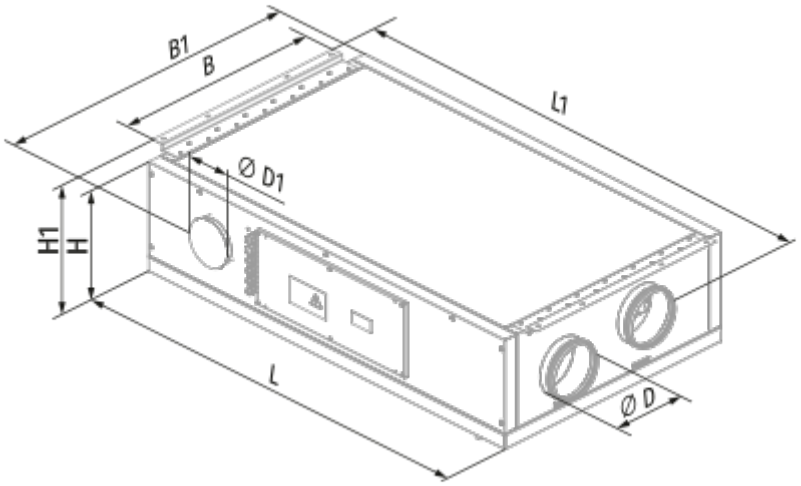

Экодизайн

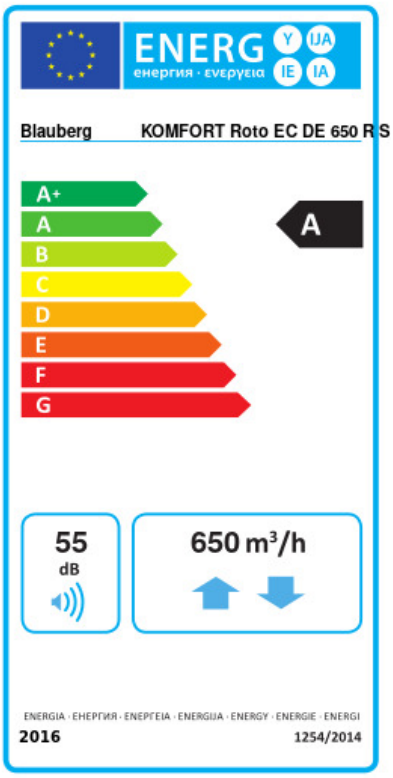

Торговая марка	Blauberg					
Модель	KOMFORT Roto EC DE 650 R S21					
Удельное потребление энергии (кВт.час/(м²/год))	Холодный		Умеренный		Теплый	
	-85.4	A+	-41.9	A	-17	E
Тип установки	Двонаправленная					
Тип привода	Переменная скорость					
Тип теплообменника	Регенерационный					
Термоэффективность рекуперации тепла (%)	83					
Максимальный расход воздуха (м³/час)	650					
Потребляемая мощность (Вт)	340					
Эталонный объемный расход (м³/с)	0.125					
Статическое давление в исходной точке (Па)	50					
Удельный потребляемая мощность в исходной точке (Вт/(м³/час))	0.269					
Способ управления приводом	Локальное регулирование потребления					
Максимальные внутренние перетоки (%)	2.7					
Максимальные внешние утечки (%)	2.7					
Декларируемый тип вентиляционной единицы	RVU BVU					
Sound power level (дБ(A))	55					
Годовое потребление электричества (кВт.час/год)	Холодный		Умеренный		Теплый	
	142		142		142	
Годовое сохранение тепла (кВт.час/год)	Холодный		Умеренный		Теплый	
	8898		4548		2057	

Аксессуары

Для круглых каналов

Наименование	Фото	Описание
VRV 200		Обратные клапаны для круглых каналов

Для круглых каналов

Наименование	Фото	Описание

VKA 200		Заслонки для круглых каналов

Кухонные вытяжки (зонты)

Наименование	Фото	Описание
DAH 251-13		Кухонный вытяжной зонт

Панели управления

Наименование	Фото	Описание
S25		LCD-панель управления проводная
S22		Панели управления
S22 Wi-Fi		Панели управления

Датчики влажности

Наименование	Фото	Описание
FS2		Датчик влажности

Другие аксессуары

Наименование	Фото	Описание
FP 378x295x48 F7		Панельный фильтр F7
FP 378x295x48 G4		Панельный фильтр G4
FP 378x295x48 H13		