

KOMFORT Roto EC DE 250 L S21

Подвесные приточно-вытяжные установки с рекуперацией тепла

• Потребляемая мощность електрического догрева: 700
• Уровень звукового давления LpA на расстоянии 3 м: 21
• Тип рекуператора: Роторный
• Материал рекуператора: Алюминий
• Фильтр приточный: G4, F7 (опция: H13)
• Фильтр вытяжной: G4
• В звукоизолированном корпусе
• Догрев: Электрический
• BMS протокол: ModBus
• Управление: Смартфон
• Материал корпуса: Сталь с полимерным покрытием
• Датчик влажности: Опциональный
• Датчик CO2: Опциональный
• Датчик PM2.5: Опциональный

	Единица измерения	KOMFORT Roto EC DE 250 L S21
Размер подключаемого воздуховода	мм	160
Фазность	-	1
Максимальное напряжение питания	В	230
Минимальное напряжение питания	В	230
Частота сети питания	Гц	50/60
Номинальная мощность	Вт	135
Потребляемая мощность електрического догрева	Вт	700
Максимальный ток	А	4.1
Максимальный расход воздуха	м³/час	310
Уровень звукового давления LpA на расстоянии 3 м	дБ(А)	21
Эффективность рекуперации, макс	%	87
Тип рекуператора	-	Роторный
Материал рекуператора	-	Алюминий
Вес	кг	56
Фильтр приточный	-	G4, F7 (опция: H13)
Фильтр вытяжной	-	G4
Максимальная температура перемещаемого воздуха	°C	40
Минимальная температура перемещаемого воздуха	°C	-25
Минимальная температура окружающего воздуха	°C	1

Максимальная температура окружающего воздуха	°C	40
Класс защиты	-	IP22
Максимальна вологість повітря, що оточує	%	80
Класс защиты привода	-	IP44

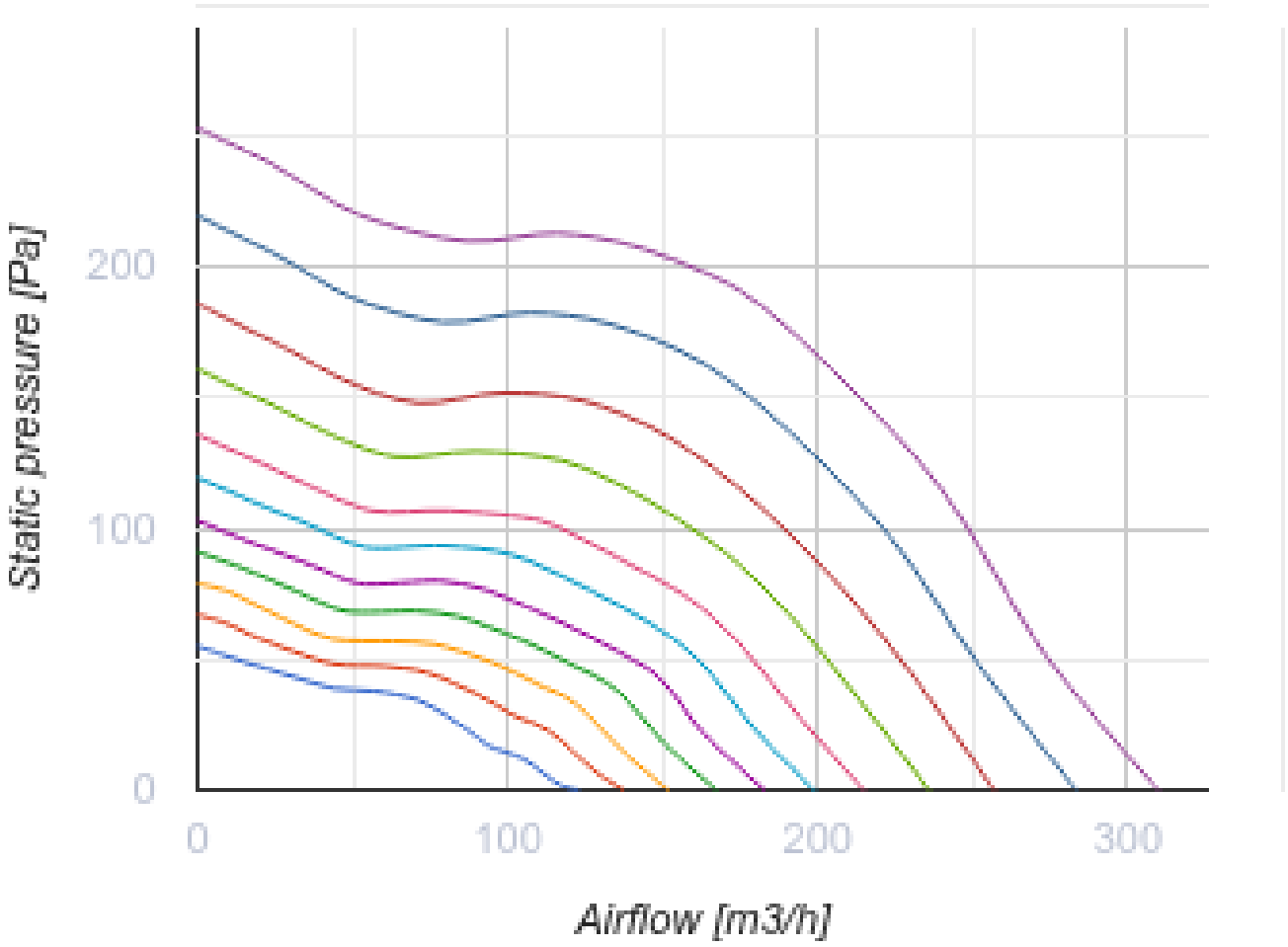

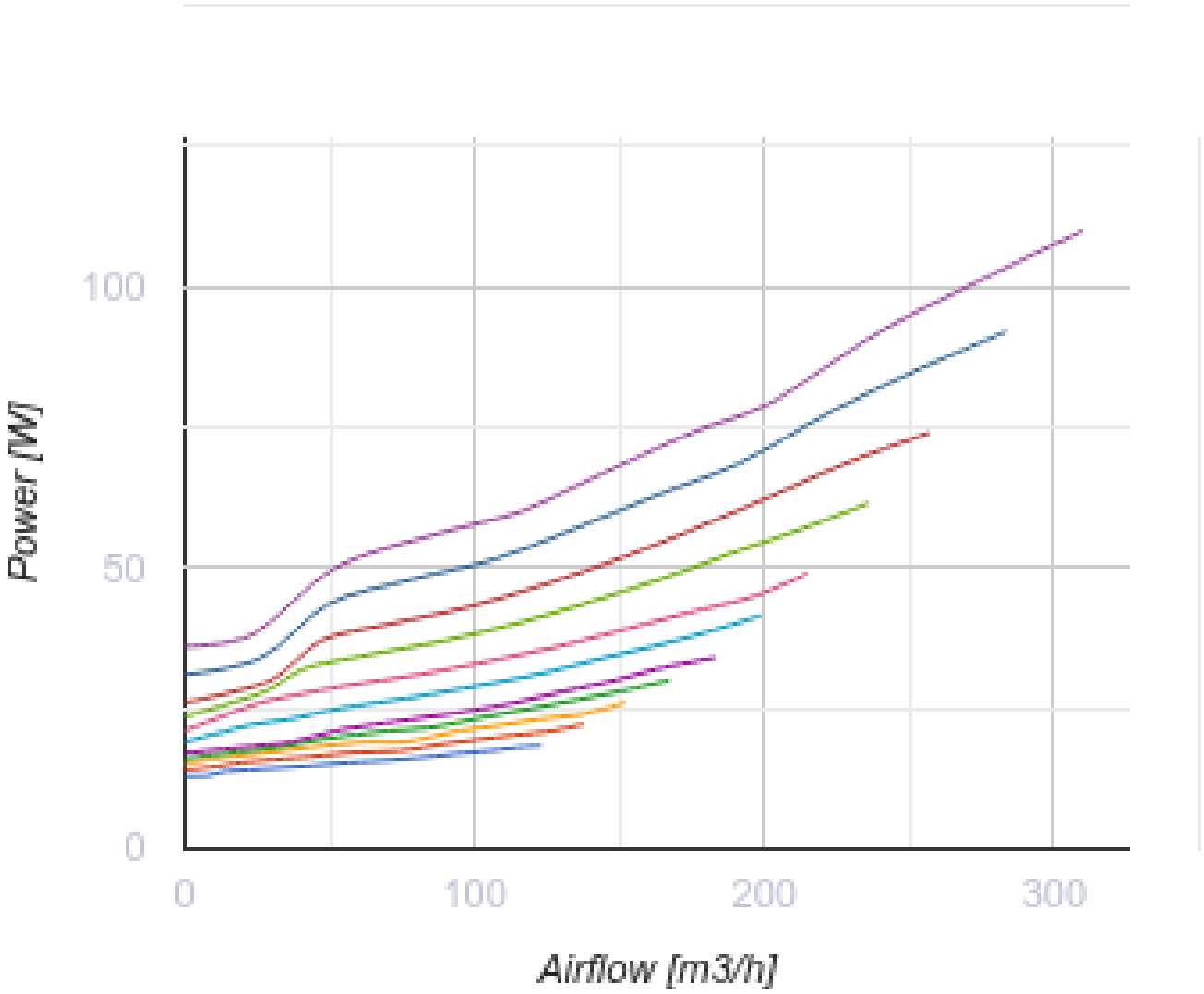

Размеры

Ø D	Ø D1	B	B1	H	H1	L	L1
160	125	643	688	308	345	1003	1100

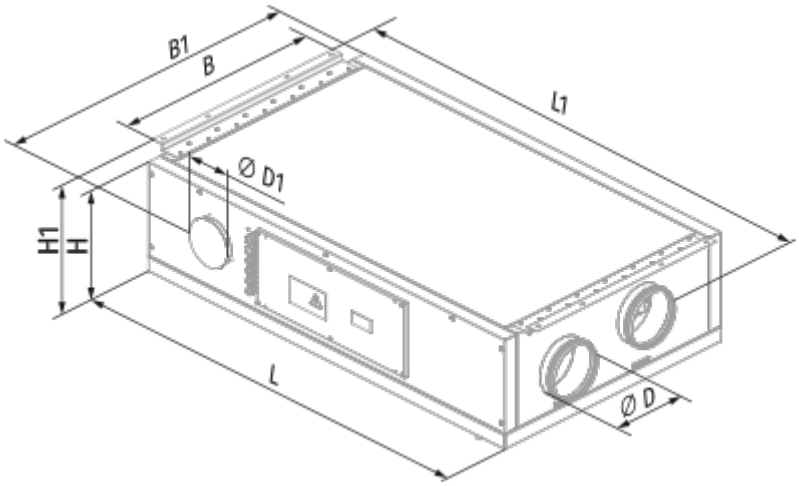
B1
B
L1
Ø D1
H1
H
L
Ø D

Экодизайн

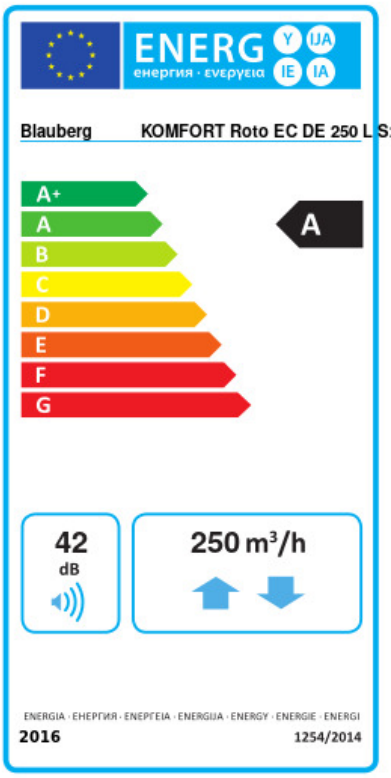

Торговая марка	Blauberg					
Модель	KOMFORT Roto EC DE 250 L S21					
Удельное потребление энергии (кВт.час/(м²/год))	Холодный		Умеренный		Теплый	
	-84.2	A+	-41.5	A	-17	E
Тип установки	Двонаправленная					
Тип привода	Переменная скорость					
Тип теплообменника	Регенерационный					
Термоэффективность рекуперации тепла (%)	79					
Максимальный расход воздуха (м³/час)	250					
Потребляемая мощность (Вт)	95					
Эталонный объемный расход (м³/с)	0.049					
Статическое давление в исходной точке (Па)	50					
Удельный потребляемая мощность в исходной точке (Вт/(м³/час))	0.24					
Способ управления приводом	Локальное регулирование потребления					
Максимальные внутренние перетоки (%)	2.7					
Максимальные внешние утечки (%)	2.7					
Декларируемый тип вентиляционной единицы	RVU BVU					
Sound power level (дБ(A))	42					
Годовое потребление электричества (кВт.час/год)	Холодный		Умеренный		Теплый	
	127		127		127	
Годовое сохранение тепла (кВт.час/год)	Холодный		Умеренный		Теплый	
	8736		4466		2019	

Аксессуары

Для круглых каналов

Наименование	Фото	Описание
VRV 160		Обратные клапаны для круглых каналов

Для круглых каналов

Наименование	Фото	Описание

VKA 160		Заслонки для круглых каналов

Кухонные вытяжки (зонты)

Наименование	Фото	Описание
DAH 251-13		Кухонный вытяжной зонт

Панели управления

Наименование	Фото	Описание
S25		LCD-панель управления проводная
S22		Панели управления
S22 Wi-Fi		Панели управления

Датчики влажности

Наименование	Фото	Описание
FS2		Датчик влажности

Другие аксессуары

Наименование	Фото	Описание
FP 260x220x48 F7		Панельный фильтр F7
FP 260x220x48 G4		Панельный фильтр G4
FP 260x220x48 H13		