

KOMFORT Roto EC D2E 350 L S21

Подвесные приточно-вытяжные установки с рекуперацией тепла

• Потребляемая мощность електрического догрева: 1400
• Уровень звукового давления LpA на расстоянии 3 м: 33
• Тип рекуператора: Роторный
• Материал рекуператора: Алюминий
• Фильтр приточный: G4, F7 (опция: H13)
• Фильтр вытяжной: G4
• В звукоизолированном корпусе
• Догрев: Электрический
• BMS протокол: ModBus
• Управление: Смартфон
• Материал корпуса: Сталь с полимерным покрытием
• Датчик влажности: Опциональный
• Датчик CO2: Опциональный
• Датчик PM2.5: Опциональный

	Единица измерения	KOMFORT Roto EC D2E 350 L S21
Размер подключаемого воздуховода	мм	160
Фазность	-	1
Минимальное напряжение питания	В	230
Максимальное напряжение питания	В	230
Частота сети питания	Гц	50/60
Номинальная мощность	Вт	200
Потребляемая мощность електрического догрева	Вт	1400
Максимальный ток	А	6.9
Максимальный расход воздуха	м³/час	400
Уровень звукового давления LpA на расстоянии 3 м	дБ(А)	33
Эффективность рекуперации, макс	%	87
Тип рекуператора	-	Роторный
Материал рекуператора	-	Алюминий
Вес	кг	79
Фильтр приточный	-	G4, F7 (опция: H13)
Фильтр вытяжной	-	G4
Максимальная температура перемещаемого воздуха	°C	40
Минимальная температура перемещаемого воздуха	°C	-25
Минимальная температура окружающего воздуха	°C	1

Максимальная температура окружающего воздуха	°C	40
Класс защиты	-	IP22
Максимальна вологість повітря, що оточує	%	80
Класс защиты привода	-	IP44

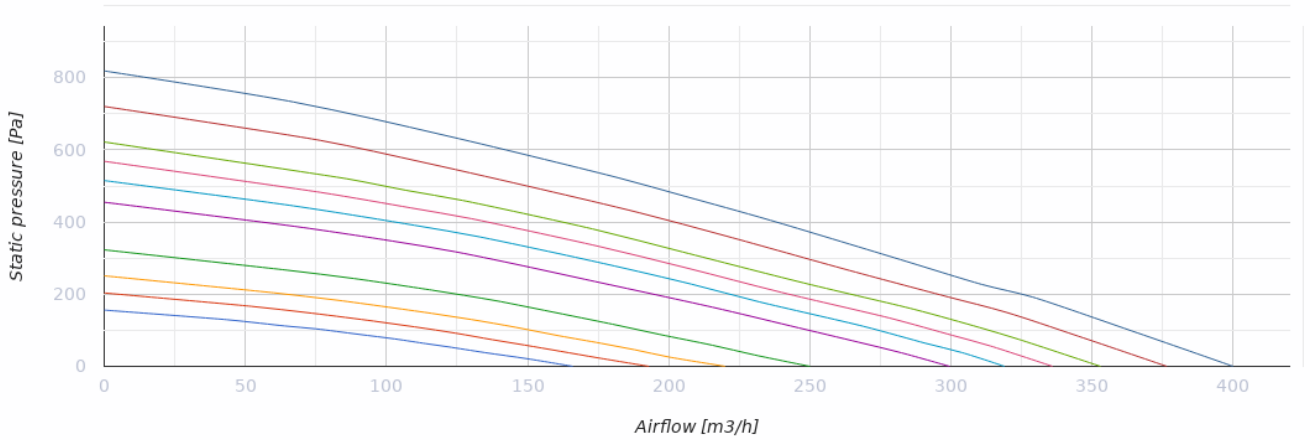

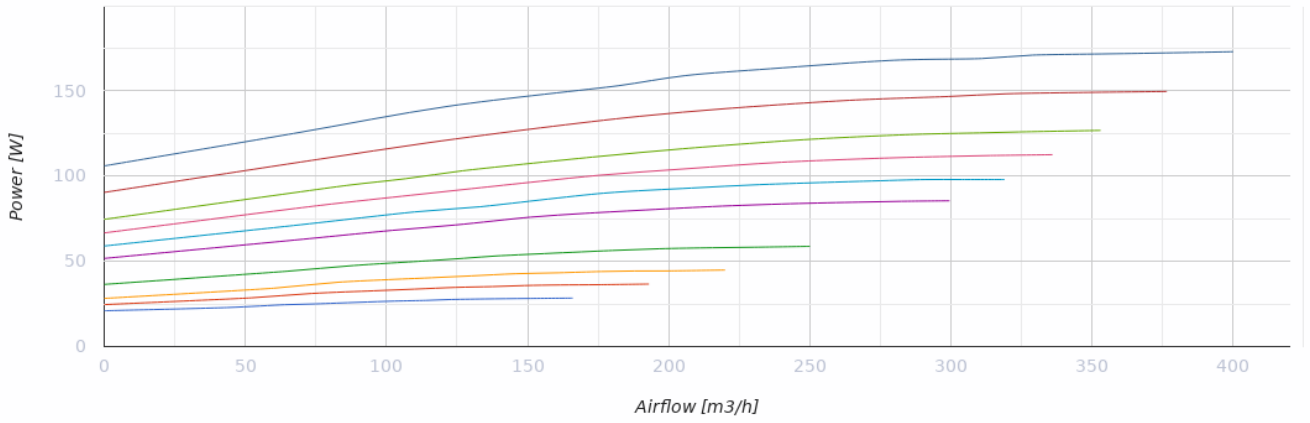

Размеры

Ø D	Ø D1	B	B1	H	H1	L	L1
160	125	798	847	225	245	1362	1457

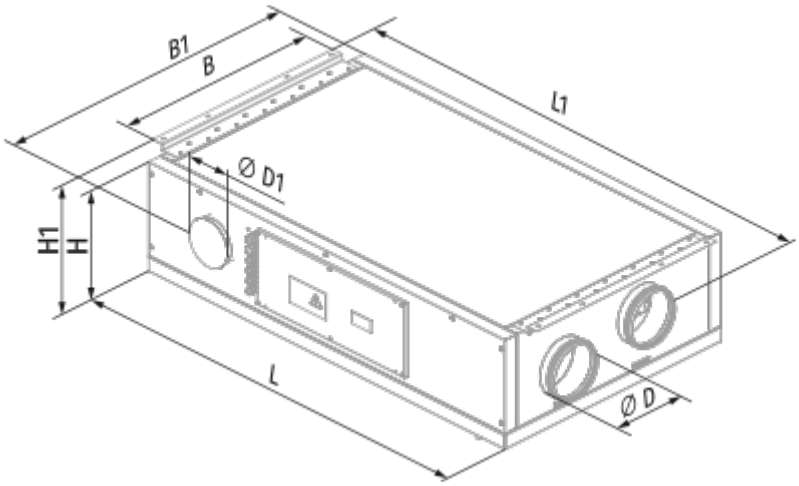
B1
B
L1
Ø D1
H1
H
L
Ø D

Экодизайн

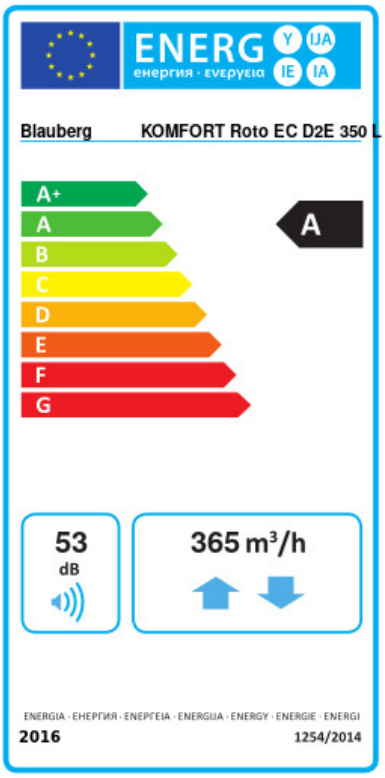

Торговая марка	Blauberg					
Модель	KOMFORT Roto EC D2E 350 L S21					
Удельное потребление энергии (кВт.час/(м²/год))	Холодный		Умеренный		Теплый	
	-81.7	A+	-39.6	A	-15.4	E
Тип установки	Двонаправленная					
Тип привода	Переменная скорость					
Тип теплообменника	Регенерационный					
Термоэффективность рекуперации тепла (%)	76					
Максимальный расход воздуха (м³/час)	365					
Потребляемая мощность (Вт)	173					
Эталонный объемный расход (м³/с)	0.081					
Статическое давление в исходной точке (Па)	50					
Удельный потребляемая мощность в исходной точке (Вт/(м³/час))	0.338					
Способ управления приводом	Локальное регулирование потребления					
Максимальные внутренние перетоки (%)	2.7					
Максимальные внешние утечки (%)	2.7					
Декларируемый тип вентиляционной единицы	RVU BVU					
Sound power level (дБ(A))	53					
Годовое потребление электричества (кВт.час/год)	Холодный		Умеренный		Теплый	
	179		179		179	
Годовое сохранение тепла (кВт.час/год)	Холодный		Умеренный		Теплый	
	8614		4403		1991	

Аксессуары

Для круглых каналов

Наименование	Фото	Описание
VRV 160		Обратные клапаны для круглых каналов

Для круглых каналов

Наименование	Фото	Описание
VKA 160		Заслонки для круглых каналов

Кухонные вытяжки (зонты)

Наименование	Фото	Описание
DAH 251-13		Кухонный вытяжной зонт

Панели управления

Наименование	Фото	Описание
S25		LCD-панель управления проводная
S22		Панели управления
S22 Wi-Fi		Панели управления

Датчики влажности

Наименование	Фото	Описание
FS2		Датчик влажности

Другие аксессуары

Наименование	Фото	Описание
FP 372x180x48 F7		Панельный фильтр F7
FP 372x180x48 G4		Панельный фильтр G4

FP 372x180x48 H13		