

# KOMFORT LE 350-3

Приточно-вытяжные установки с рекуперацией тепла

• Потребляемая мощность електрического догрева: 3000
• Уровень звукового давления LpA на расстоянии 3 м: 24–45
• Тип рекуператора: Перекрестный
• Материал рекуператора: Полистирол
• Фильтр приточный: G4
• Фильтр вытяжной: G4
• В звукоизолированном корпусе
• Догрев: Электрический
• Управление: Проводная панель управления
• Материал корпуса: Сталь с алюмоцинковым покрытием

| | Единица измерения | KOMFORT LE 350-3 |
|---|---|---|
| Размер подключаемого воздуховода | мм | 125 |
| Фазность | - | 1 |
| Максимальное напряжение питания | В | 230 |
| Минимальное напряжение питания | В | 230 |
| Частота сети питания | Гц | 50/60 |
| Номинальная мощность | Вт | 260 |
| Потребляемая мощность електрического догрева | Вт | 3000 |
| Максимальный ток | А | 14.2 |
| Максимальный расход воздуха | м³/час | 350 |
| Скорость вращения | - | 11500 |
| Уровень звукового давления LpA на расстоянии 3 м | дБ(А) | 24–45 |
| Эффективность рекуперации, макс | % | 78 |
| Тип рекуператора | - | Перекрестный |
| Материал рекуператора | - | Полистирол |
| Вес | кг | 45 |
| Фильтр приточный | - | G4 |
| Фильтр вытяжной | - | G4 |
| Максимальная температура перемещаемого воздуха | °C | 40 |
| Минимальная температура перемещаемого воздуха | °C | -25 |
| Минимальная температура окружающего воздуха | °C | 1 |
| Максимальная температура окружающего воздуха | °C | 40 |

| | | |
|---|---|---|
| Класс защиты | - | IP22 |
| Класс защиты привода | - | IP44 |
| Максимальна вологість повітря, що оточує | % | 80 |

## Размеры

| ØD | B | B1 | H | H1 | L | L1 | L2 |
|---|---|---|---|---|---|---|---|
| 124 | 497 | 403 | 554 | – | 954 | 996 | 1057 |

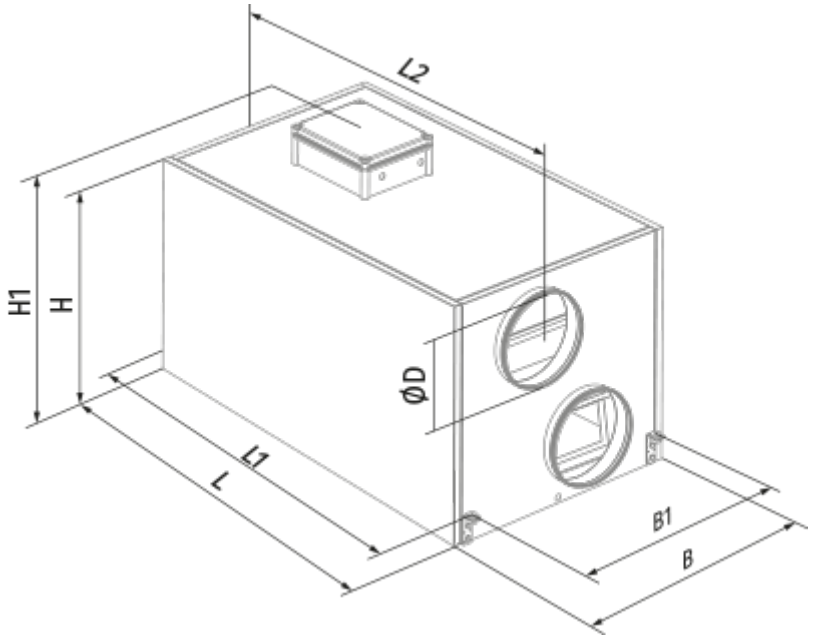

## Экодизайн

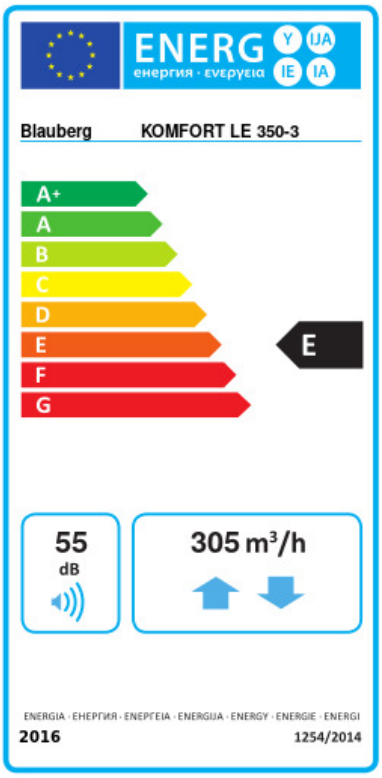


| | | | | | | |
|---|---|---|---|---|---|---|
| Торговая марка | Blauberg | | | | | |
| Модель | KOMFORT LE 350-3 | | | | | |
| Удельное потребление энергии (кВт.час/(м²/год)) | Холодный | | Умеренный | | Теплый | |
| | -44 | A+ | -13.2 | E | 7.1 | G |
| Тип установки | Двонаправленная | | | | | |
| Тип привода | Multi-speed | | | | | |
| Тип теплообменника | Рекуперационный | | | | | |
| Термоэффективность рекуперации тепла (%) | 65 | | | | | |
| Максимальный расход воздуха (м³/час) | 305 | | | | | |
| Потребляемая мощность (Вт) | 260 | | | | | |
| Эталонный объемный расход (м³/с) | 0.059 | | | | | |
| Статическое давление в исходной точке (Па) | 50 | | | | | |
| Удельный потребляемая мощность в исходной точке (Вт/(м³/час)) | 0.773 | | | | | |
| Способ управления приводом | Ручное управление | | | | | |
| Максимальные внутренние перетоки (%) | 2.7 | | | | | |
| Максимальные внешние утечки (%) | 2.7 | | | | | |
| Декларируемый тип вентиляционной единицы | RVU BVU | | | | | |
| Sound power level (дБ(А)) | 55 | | | | | |
| Годовое потребление электричества (кВт.час/год) | Холодный | | Умеренный | | Теплый | |
| | 1550 | | 1013 | | 968 | |
| Годовое сохранение тепла (кВт.час/год) | Холодный | | Умеренный | | Теплый | |
| | 7405 | | 3785 | | 1712 | |

## Аксессуары

### Для круглых каналов

| Наименование | Фото | Описание |
|---|---|---|
| SD 125/600 |  | Шумоглушители для круглых каналов |
| SD 125/900 |  | Шумоглушители для круглых каналов |

| | | |
|---|---|---|
| SD 125/1200 |  | Шумоглушители для круглых каналов |
| SDF 125/600 |  | Шумоглушители для круглых каналов |
| SDF 125/900 |  | Шумоглушители для круглых каналов |
| SDF 125/2000 |  | Шумоглушители для круглых каналов |

### Для круглых каналов

| Наименование | Фото | Описание |
|---|---|---|
| VRV 125 |  | Обратные клапаны для круглых каналов |

### Другие аксессуары

| Наименование | Фото | Описание |
|---|---|---|
| FP 438x215x48 G4 |  | Панельный фильтр G4 |
| | | |