KOMFORT EC SB 250-E R S14

Вентиляционные установки с рекуперацией тепла и влаги

• Уровень звукового давления LpA на расстоянии 3 м: 35
• Тип рекуператора: Противоточный
• Материал рекуператора: Энтальпийный
• Фильтр вытяжной: G4
• Фильтр приточный: G4 (опция: F7)
• В звукоизолированном корпусе
• Энтальпийный рекуператор
• Байпас: Ручной
• Управление: Проводная панель управления
• Материал корпуса: Сталь с полимерным покрытием
• Датчик CO2: Опциональный

	Единица измерения	KOMFORT EC SB 250-E R S14
Размер подключаемого воздуховода	мм	160
Фазность	-	1
Минимальное напряжение питания	В	230
Максимальное напряжение питания	В	230
Частота сети питания	Гц	50/60
Номинальная мощность	Вт	180
Максимальный ток	А	1.37
Максимальный расход воздуха	м³/час	390
Уровень звукового давления LpA на расстоянии 3 м	дБ(А)	35
Эффективность рекуперации, макс	%	90
Тип рекуператора	-	Противоточный
Материал рекуператора	-	Энтальпийный
Вес	кг	66
Фильтр вытяжной	-	G4
Фильтр приточный	-	G4 (опция: F7)
Максимальная температура перемещаемого воздуха	°C	40
Минимальная температура перемещаемого воздуха	°C	-25
Минимальная температура окружающего воздуха	°C	1
Максимальная температура окружающего воздуха	°C	40
Максимальна вологість повітря, що оточує	%	60
Класс защиты	-	IP20

Класс защиты привода	-	IP44
Артикул	-	8094118

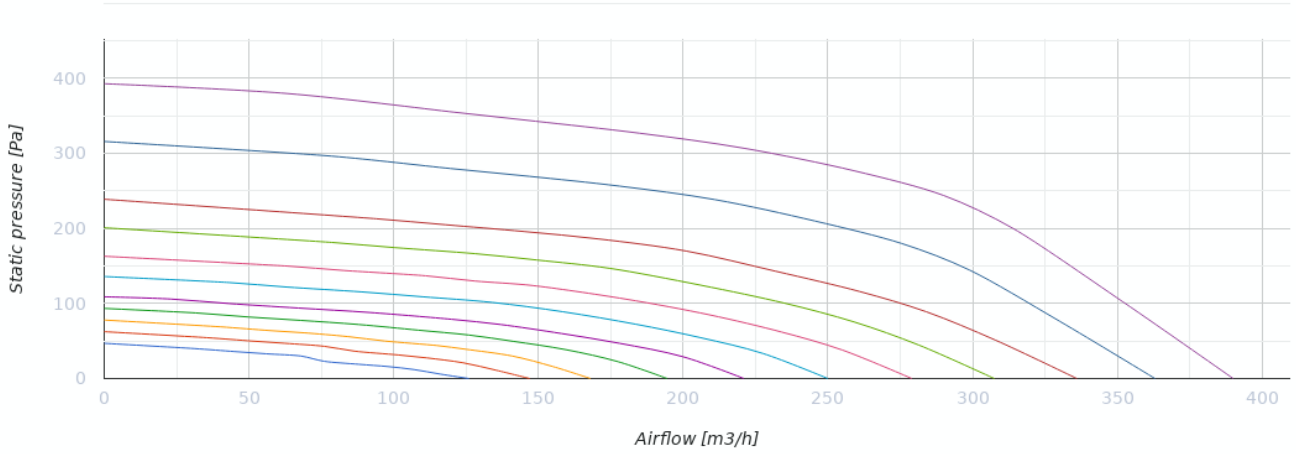

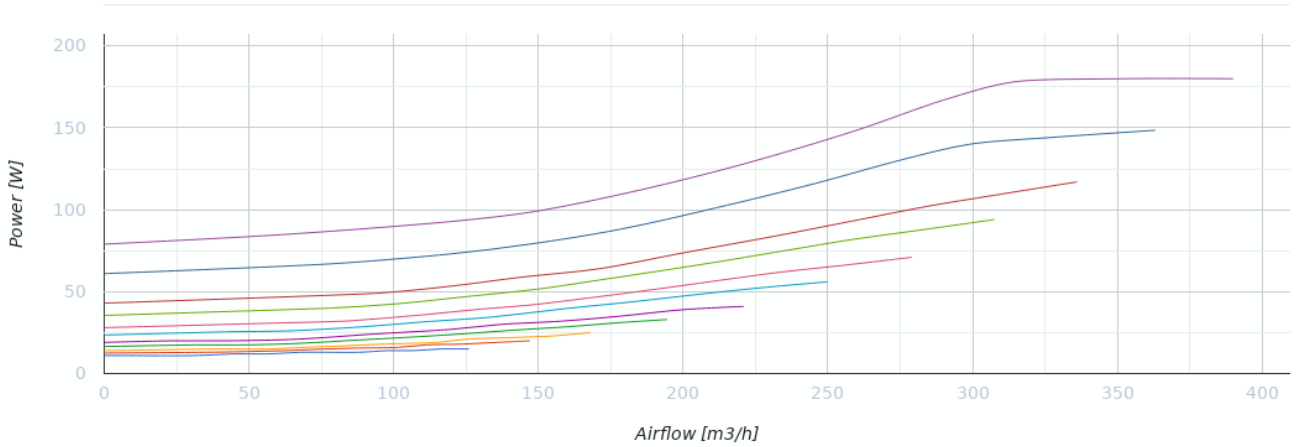

Размеры

ØD	B	H	L
160	560	970	560

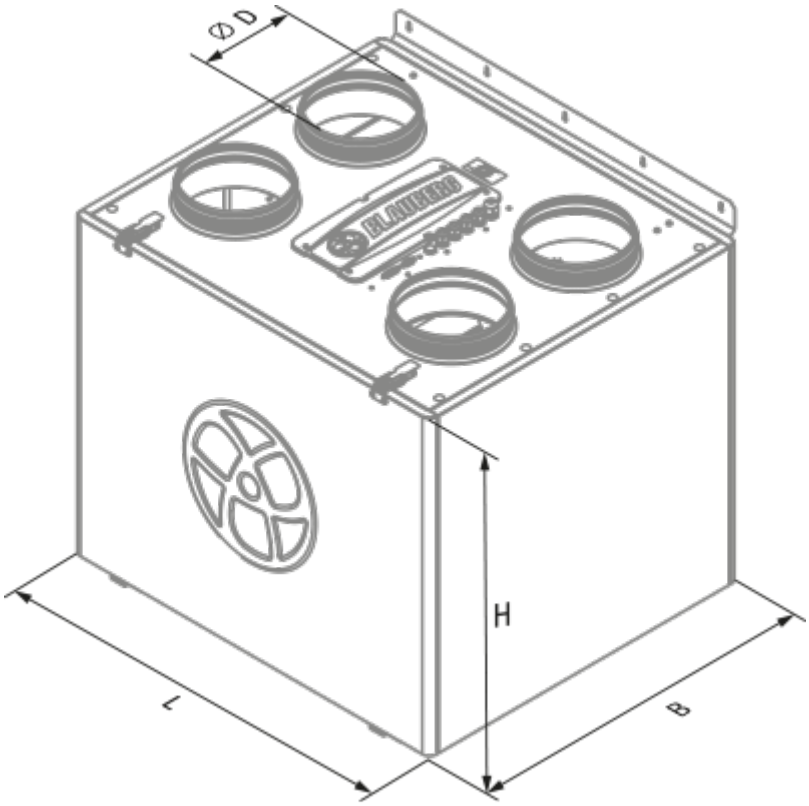
Ø D
H
L
B

Экодизайн

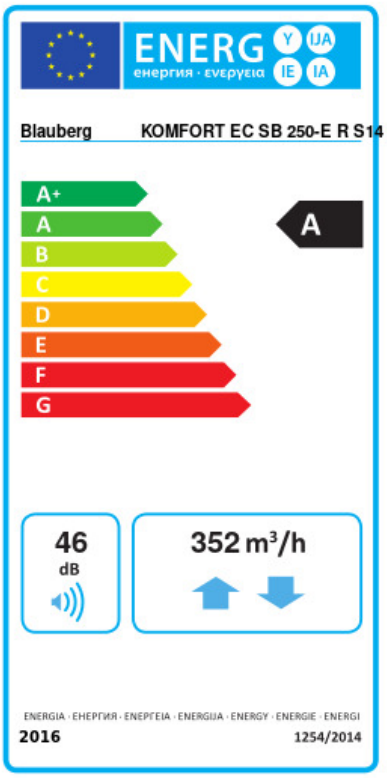

Торговая марка	Blauberg					
Модель	KOMFORT EC SB 250-E R S14					
Удельное потребление энергии (кВт.час/(м²/год))	Холодный		Умеренный		Теплый	
	-78.5	A+	-41	A	-16.8	E
Тип установки	Двонаправленная					
Тип привода	Переменная скорость					
Тип теплообменника	Рекуперационный					
Термоэффективность рекуперации тепла (%)	80					
Максимальный расход воздуха (м³/час)	352					
Потребляемая мощность (Вт)	180					
Эталонный объемный расход (м³/с)	0.068					
Статическое давление в исходной точке (Па)	50					
Удельный потребляемая мощность в исходной точке (Вт/(м³/час))	0.261					
Способ управления приводом	Локальное регулирование потребления					
Максимальные внутренние перетоки (%)	2.7					
Максимальные внешние утечки (%)	2.7					
Декларируемый тип вентиляционной единицы	RVU BVU					
Sound power level (дБ(A))	46					
Годовое потребление электричества (кВт.час/год)	Холодный		Умеренный		Теплый	
	720		183		138	
Годовое сохранение тепла (кВт.час/год)	Холодный		Умеренный		Теплый	
	8776		4486		2029	

Аксессуары

Для круглых каналов

Наименование	Фото	Описание
SD 160/600		Шумоглушители для круглых каналов
SD 160/900		Шумоглушители для круглых каналов

SD 160/1200		Шумоглушители для круглых каналов

Для круглых каналов

Наименование	Фото	Описание
VKA 160		Заслонки для круглых каналов

Датчики CO2

Наименование	Фото	Описание
CD-1		Датчики CO2
CD-2		Датчики CO2

Датчики влажности

Наименование	Фото	Описание
FS2		Датчик влажности

Другие аксессуары

Наименование	Фото	Описание
FP 340x170x48 F7		Панельный фильтр F7
FP 340x170x48 G4		Панельный фильтр G4
FP 500x170x48 G4		Панельный фильтр G4

Электроприводы

Наименование	Фото	Описание
Belimo TF230		Электроприводы