

KOMFORT EC DBW 900 R S21 DTV

Подвесные приточно-вытяжные установки с рекуперацией тепла

- Уровень звукового давления LpA на расстоянии 3 м: 33
- Тип рекуператора: Противоточный
- Материал рекуператора: Полистирол
- Фильтр приточный: G4 (опция: F7)
- Фильтр вытяжной: G4
- В звукоизолированном корпусе
- Байпас: Автоматический
- Догрев: Водяной
- Преднагрев: Опциональный
- BMS протокол: ModBus
- Управление: Смартфон
- Материал корпуса: Алюцинк
- Датчик влажности: Опциональный
- Датчик CO2: Опциональный
- Датчик PM2.5: Опциональный

	Единица измерения	KOMFORT EC DBW 900 R S21 DTV
Размер подключаемого воздуховода	мм	250
Фазность	-	1
Минимальное напряжение питания	В	230
Максимальное напряжение питания	В	230
Частота сети питания	Гц	50/60
Номинальная мощность	Вт	442
Максимальный ток	А	3
Максимальный расход воздуха	м³/час	1030
Скорость вращения	-	2720
Уровень звукового давления LpA на расстоянии 3 м	дБ(А)	33
Эффективность рекуперации, макс	%	88
Тип рекуператора	-	Противоточный
Материал рекуператора	-	Полистирол
Вес	кг	112
Фильтр приточный	-	G4 (опция: F7)
Фильтр вытяжной	-	G4
Максимальная температура перемещаемого воздуха	°C	40
Минимальная температура перемещаемого воздуха	°C	-25

Минимальная температура окружающего воздуха	°C	1
Максимальная температура окружающего воздуха	°C	40
Класс защиты	-	IP22
Максимальна вологість повітря, що оточує	%	60
Класс защиты привода	-	IP44

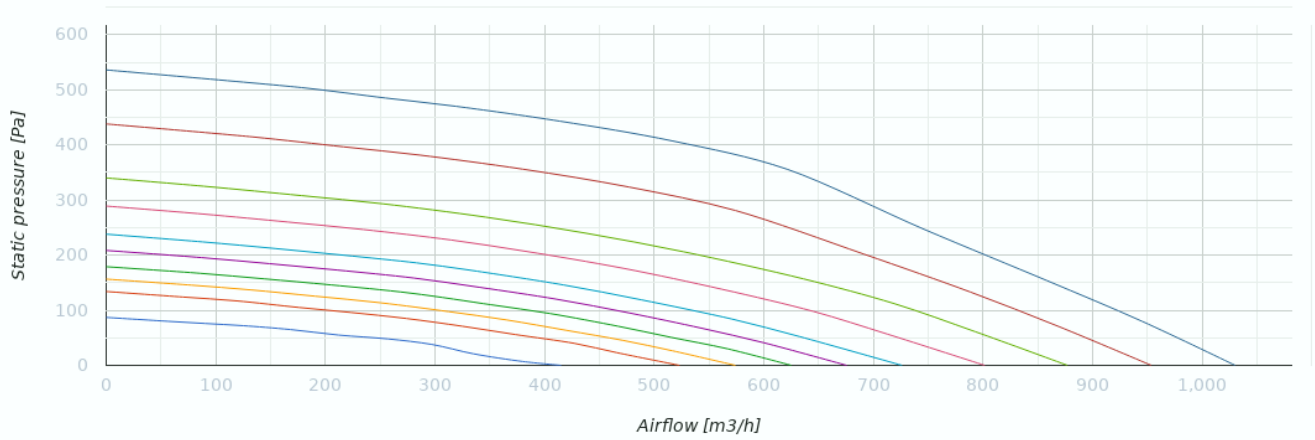

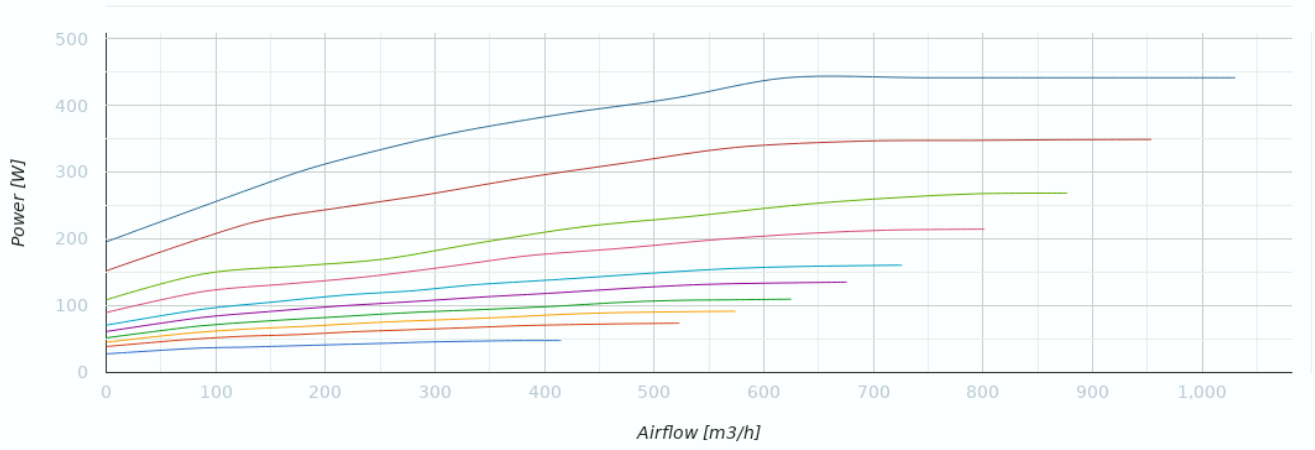

Размеры

Ø D	B	B1	H	L	L1
249	1350	1485	317	1346	1395

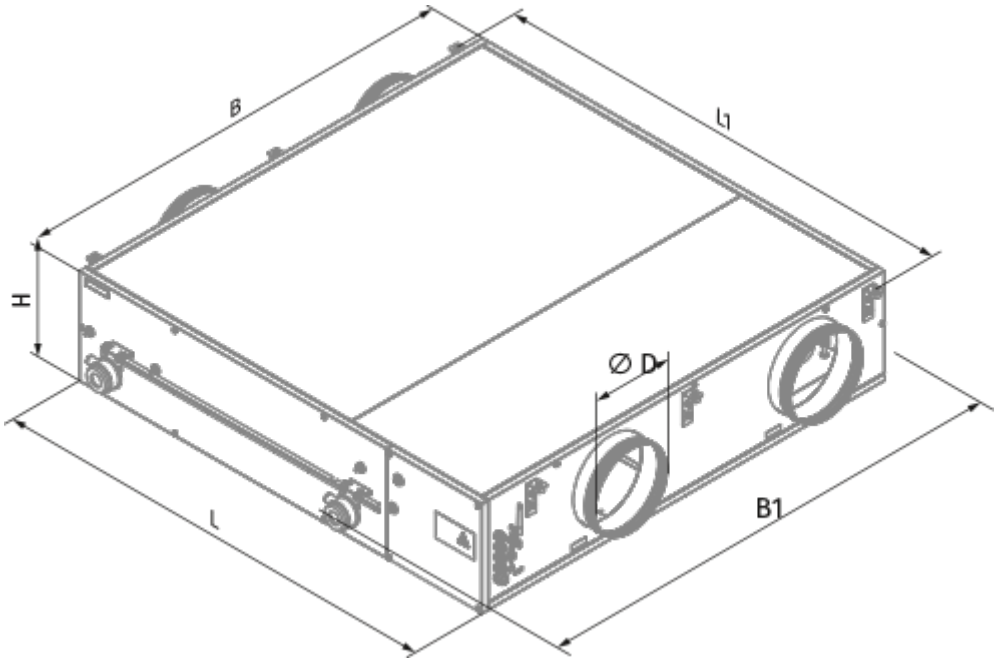
B
L1
H
∅ D
L
B1

Экодизайн

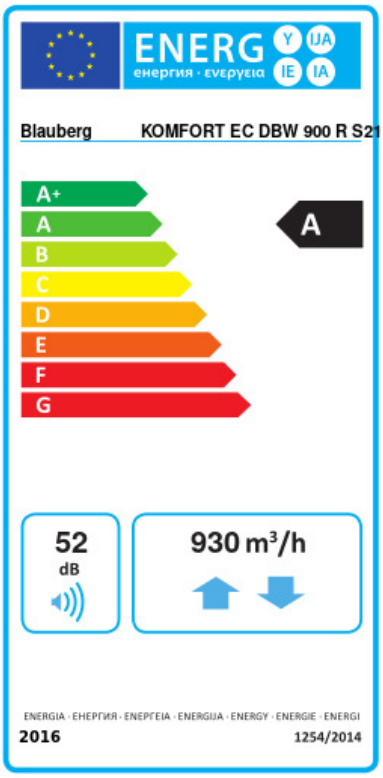

Торговая марка	Blauberg					
Модель	KOMFORT EC DBW 900 R S21 DTV					
Удельное потребление энергии (кВт.час/(м²/год))	Холодный		Умеренный		Теплый	
	-78.1	A+	-40.8	A	-16.7	E
Тип установки	Двонаправленная					
Тип привода	Переменная скорость					
Тип теплообменника	Рекуперационный					
Термоэффективность рекуперации тепла (%)	79					
Максимальный расход воздуха (м³/час)	930					
Потребляемая мощность (Вт)	442					
Эталонный объемный расход (м³/с)	0.169					
Статическое давление в исходной точке (Па)	50					
Удельный потребляемая мощность в исходной точке (Вт/(м³/час))	0.261					
Способ управления приводом	Локальное регулирование потребления					
Максимальные внутренние перетоки (%)	2.7					
Максимальные внешние утечки (%)	2.7					
Декларируемый тип вентиляционной единицы	RVU BVU					
Sound power level (дБ(A))	52					
Годовое потребление электричества (кВт.час/год)	Холодный		Умеренный		Теплый	
	720		183		138	
Годовое сохранение тепла (кВт.час/год)	Холодный		Умеренный		Теплый	
	8736		4466		2019	

Аксессуары

Сифон для отвода конденсата (Дренажный сифон)

Наименование	Фото	Описание
SFK 20x32		Сифон гидравлический для отвода конденсата

Для круглых каналов

Наименование	Фото	Описание
SD 250/600		Шумоглушители для круглых каналов
SD 250/900		Шумоглушители для круглых каналов
SD 250/1200		Шумоглушители для круглых каналов

Для круглых каналов

Наименование	Фото	Описание
VRV 250		Обратные клапаны для круглых каналов

Для круглых каналов

Наименование	Фото	Описание
VKA 250		Заслонки для круглых каналов

Нагреватели

Наименование	Фото	Описание
EVH 250-1.2-1 S21 V.2		Канальные электрические нагреватели преднагрева для защиты рекуператора от обмерзания
EVH 250-2.0-1 S21 V.2		Канальные электрические нагреватели преднагрева для защиты рекуператора от обмерзания
EVH 250-3.0-1 S21 V.2		Канальные электрические нагреватели преднагрева для защиты рекуператора от обмерзания

Смесители

Наименование	Фото	Описание
WMG 3/4-4		Смесительные узлы

WMG 3/4-6		Смесительные узлы
WMG 1-6		Смесительные узлы
WMG 1-10		Смесительные узлы
WMG 1 1/4-10		Смесительные узлы
WMG 1 1/4-16		Смесительные узлы
WMG 1 1/2-16		Смесительные узлы
WMG 1 1/2-25		Смесительные узлы
WMG 2-25		Смесительные узлы
WMG 2-40		Смесительные узлы

Панели управления

Наименование	Фото	Описание
S25		LCD-панель управления проводная
S22		Панели управления
S22 Wi-Fi		Панели управления

Датчики CO2

Наименование	Фото	Описание

CD-1		Датчики CO2
CD-2		Датчики CO2

Датчики влажности

Наименование	Фото	Описание
FS2		Датчик влажности

Другие аксессуары

Наименование	Фото	Описание
FP 647x274x20 G4		Панельный фильтр G4

Электроприводы

Наименование	Фото	Описание
Belimo TF230		Электроприводы