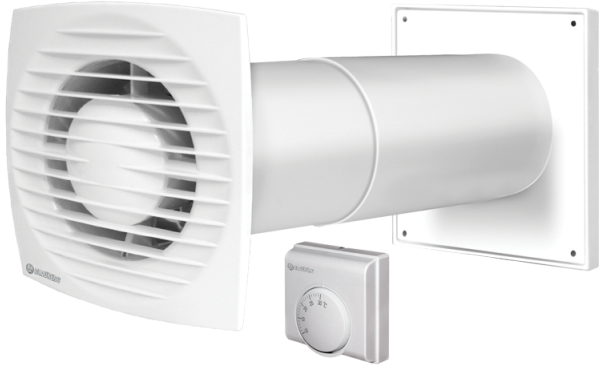

KIT Bravo-BW 100/40-2

Вентиляционные наборы для циркуляции тепла

	Единица измерения	KIT Bravo-BW 100/40-2

Размеры

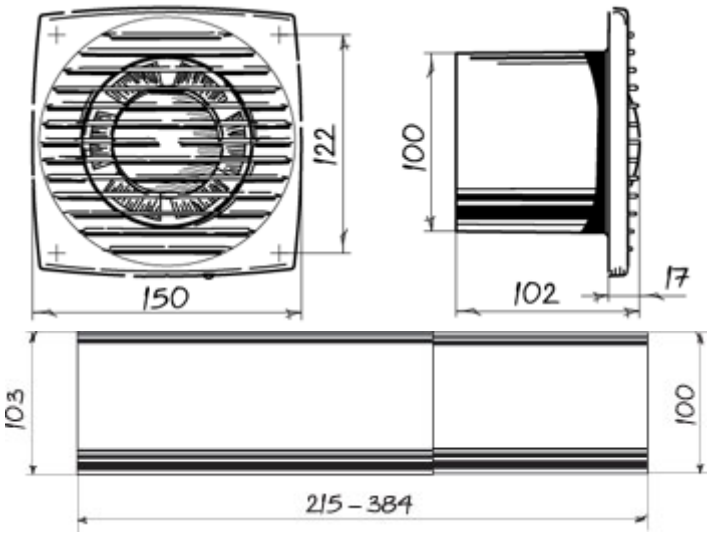

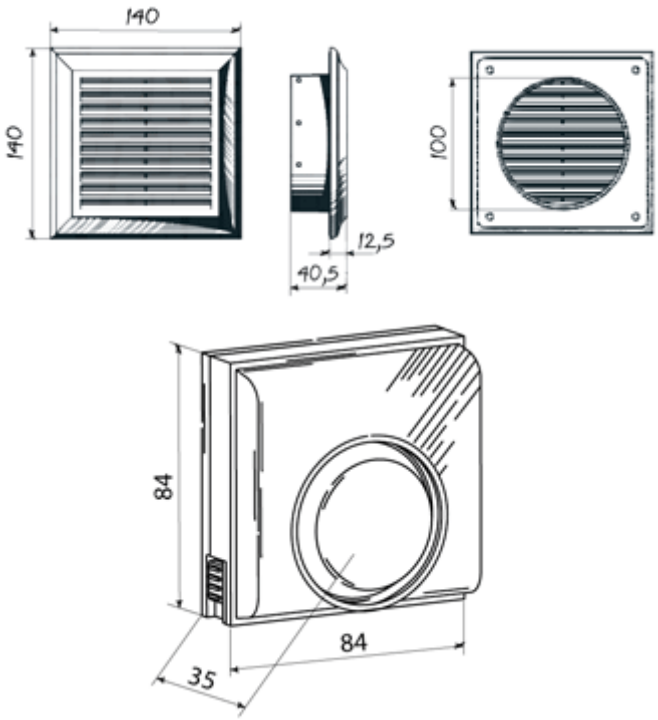
140
140
12,5
40,5
100
84
84
35