

KFK 80x50-3

Канальные охладители с прямым испарительным охлаждением для прямоугольных каналов

- Материал корпуса: Оцинкованная сталь

	Единица измерения	KFK 80x50-3
Вес	кг	26.9

Размеры

ØD1	ØD2	B	B1	B2	H	H1	H2	L
22	28	800	840	870	500	595	340	44

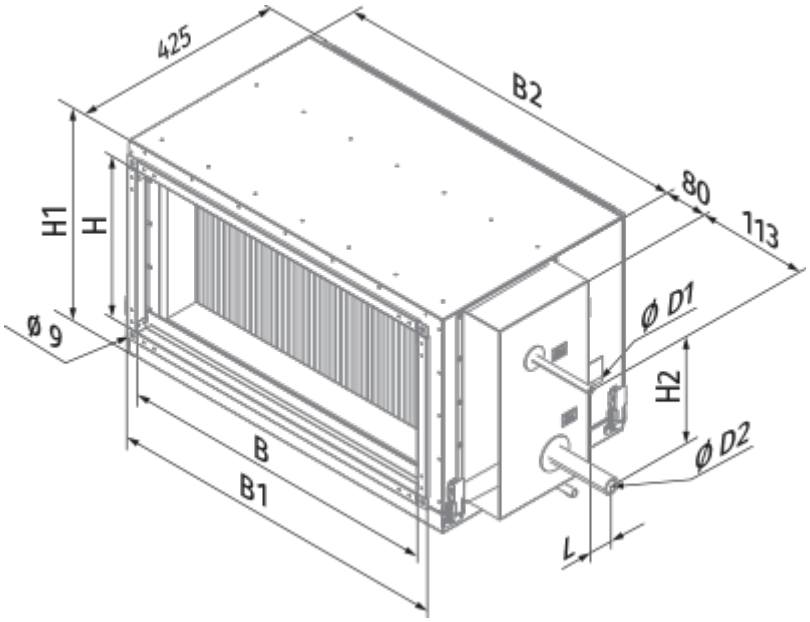
425
B2
80
113
H1
H
Ø 9
Ø D1
H2
Ø D2
B
B1
L