

KFK 60x30-3

Канальные охладители с прямым испарительным охлаждением для прямоугольных каналов

- Материал корпуса: Оцинкованная сталь

	Единица измерения	KFK 60x30-3
Вес	кг	16

Размеры

ØD1	ØD2	B	B1	B2	H	H1	H2	L
18	28	600	640	670	300	395	199	44

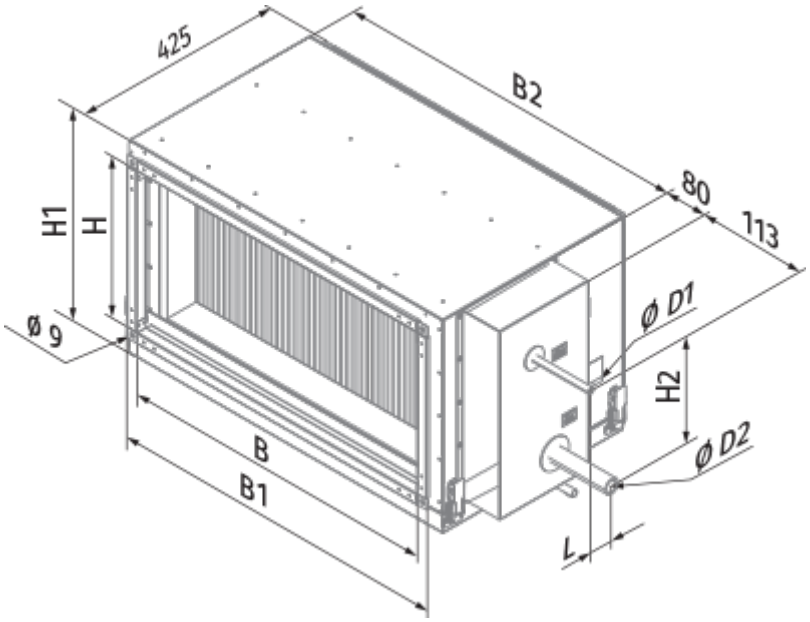
425
B2
80
113
H1
H
Ø 9
Ø D1
H2
Ø D2
B
B1
L