

Jet Hi-Tech 100 T

Вентиляторы для вытяжной вентиляции

- Уровень звукового давления LpA на расстоянии 3 м: 34
- Материал корпуса: Пластик
- Таймер: Таймер выключения

	Единица измерения	Jet Hi-Tech 100 T
Размер подключаемого воздуховода	мм	100
Минимальное напряжение питания	В	220
Максимальное напряжение питания	В	240
Частота сети питания	Гц	50
Номинальная мощность	Вт	14
Максимальный ток	А	0.085
Максимальный расход воздуха	м³/час	95
Уровень звукового давления LpA на расстоянии 3 м	дБ(А)	34
Максимальная температура окружающего воздуха	°C	40
Минимальная температура окружающего воздуха	°C	1
Класс защиты	-	IP24
Материал крыльчатки	-	Пластик

Размеры

a	b	c	Ø d	e
150	122	125	98	36

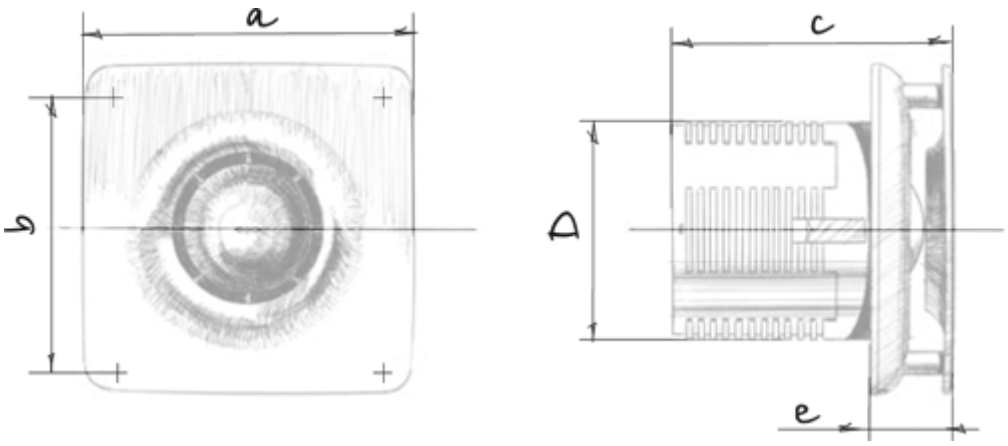
a
b
c
D
e