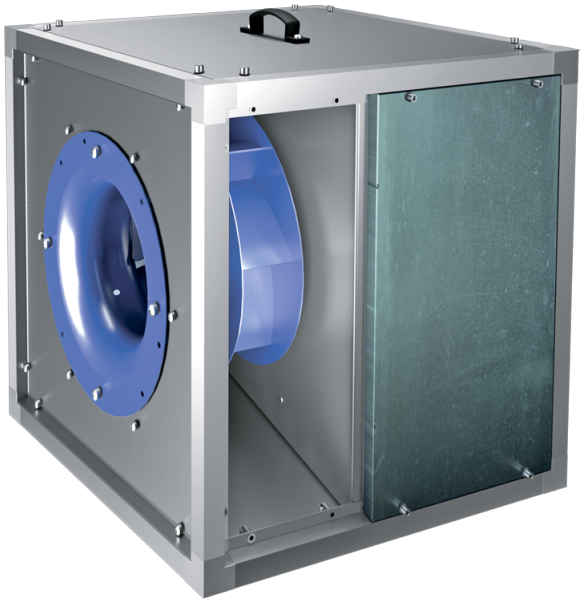

Iso-VK EC 800 D

Кухонные канальные вентиляторы в шумоизолированных корпусах с рабочей температурой 120 °C с EC-двигателями

• Уровень звукового давления LpA на расстоянии 3 м: 67
• В звукоизолированном корпусе
• Тип крыльчатки: Центробежная крыльчатка с назад загнутыми лопатками
• Материал корпуса: Алюцинк
• Установка в любом положении

	Единица измерения	Iso-VK EC 800 D
Фазность	-	3
Минимальное напряжение питания	В	400
Максимальное напряжение питания	В	400
Частота сети питания	Гц	50/60
Номинальная мощность	Вт	5500
Максимальный ток	А	12.9
Максимальный расход воздуха	м³/час	27500
Скорость вращения	-	1000
Уровень звукового давления LpA на расстоянии 3 м	дБ(А)	67
Вес	кг	245
Максимальная температура перемещаемого воздуха	°C	120
Минимальная температура перемещаемого воздуха	°C	-25
Максимальная температура перемещаемого воздуха	-	120 °C ПОСТОЯННО
Класс защиты	-	IPX4
Материал крыльчатки	-	Сталь
Типоразмер	мм	800

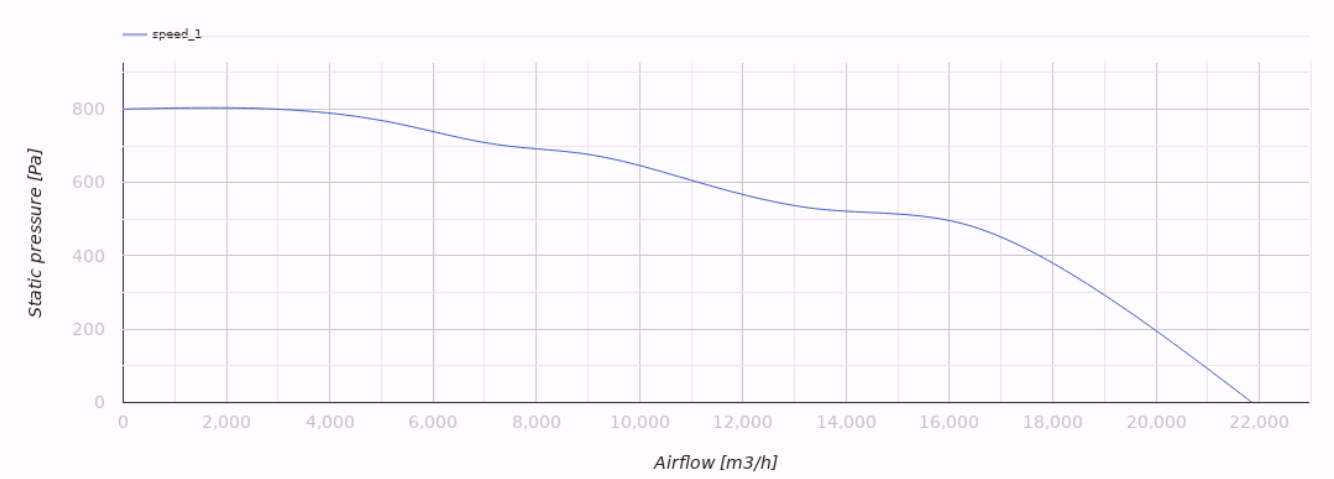

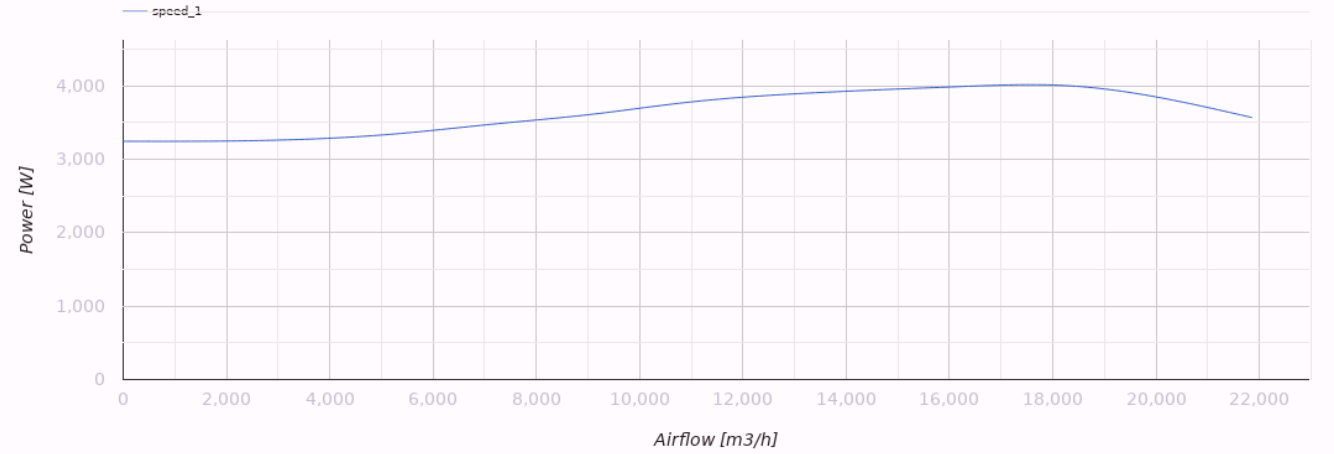

Размеры

H	H1	H2	L	L1	W	W1	W2
1175	1213	1115	1175	1213	1175	1213	506

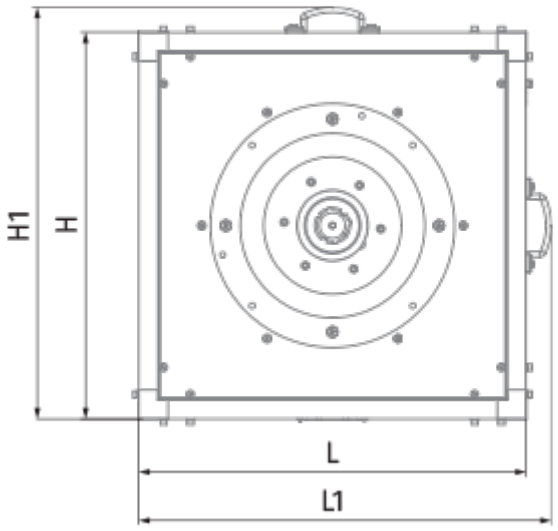
H1
H
L
L1

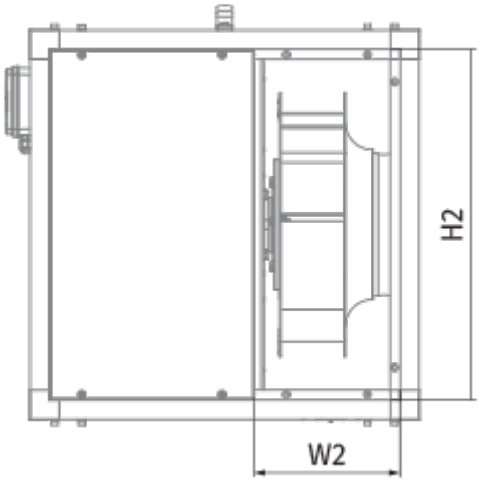
H2
W2

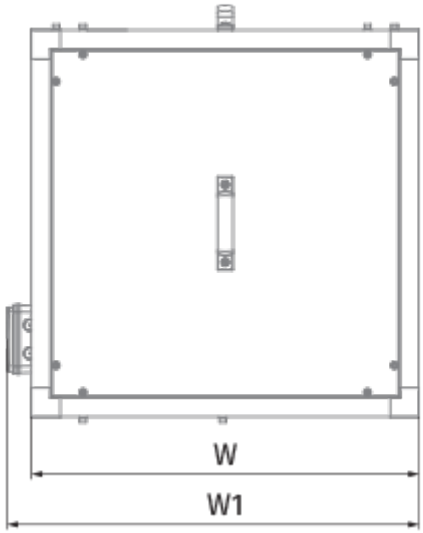
W
W1

Аксессуары

Регуляторы скорости EC-двигателей

Наименование	Фото	Описание
CDT E/0-10		Регулятор скорости для EC-моторов