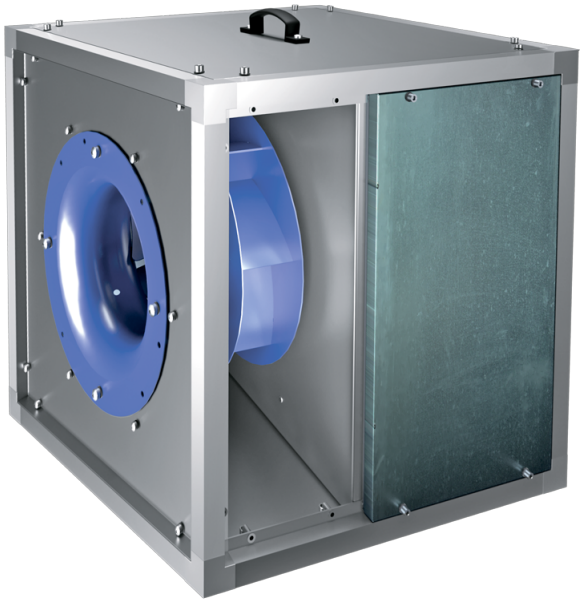

Iso-VK EC 630 D

Кухонные канальные вентиляторы в шумоизолированных корпусах с рабочей температурой 120 °C с EC-двигателями

• Уровень звукового давления LpA на расстоянии 3 м: 65
• В звукоизолированном корпусе
• Тип крыльчатки: Центробежная крыльчатка с назад загнутыми лопатками
• Материал корпуса: Алюцинк
• Установка в любом положении

	Единица измерения	Iso-VK EC 630 D
Фазность	-	3
Минимальное напряжение питания	В	400
Максимальное напряжение питания	В	400
Частота сети питания	Гц	50/60
Номинальная мощность	Вт	3000
Максимальный ток	А	7.2
Максимальный расход воздуха	м³/час	14000
Скорость вращения	-	1000
Уровень звукового давления LpA на расстоянии 3 м	дБ(А)	65
Вес	кг	164.5
Максимальная температура перемещаемого воздуха	°C	120
Минимальная температура перемещаемого воздуха	°C	-25
Максимальная температура перемещаемого воздуха	-	120 °C ПОСТОЯННО
Класс защиты	-	IPX4
Материал крыльчатки	-	Сталь
Типоразмер	мм	630

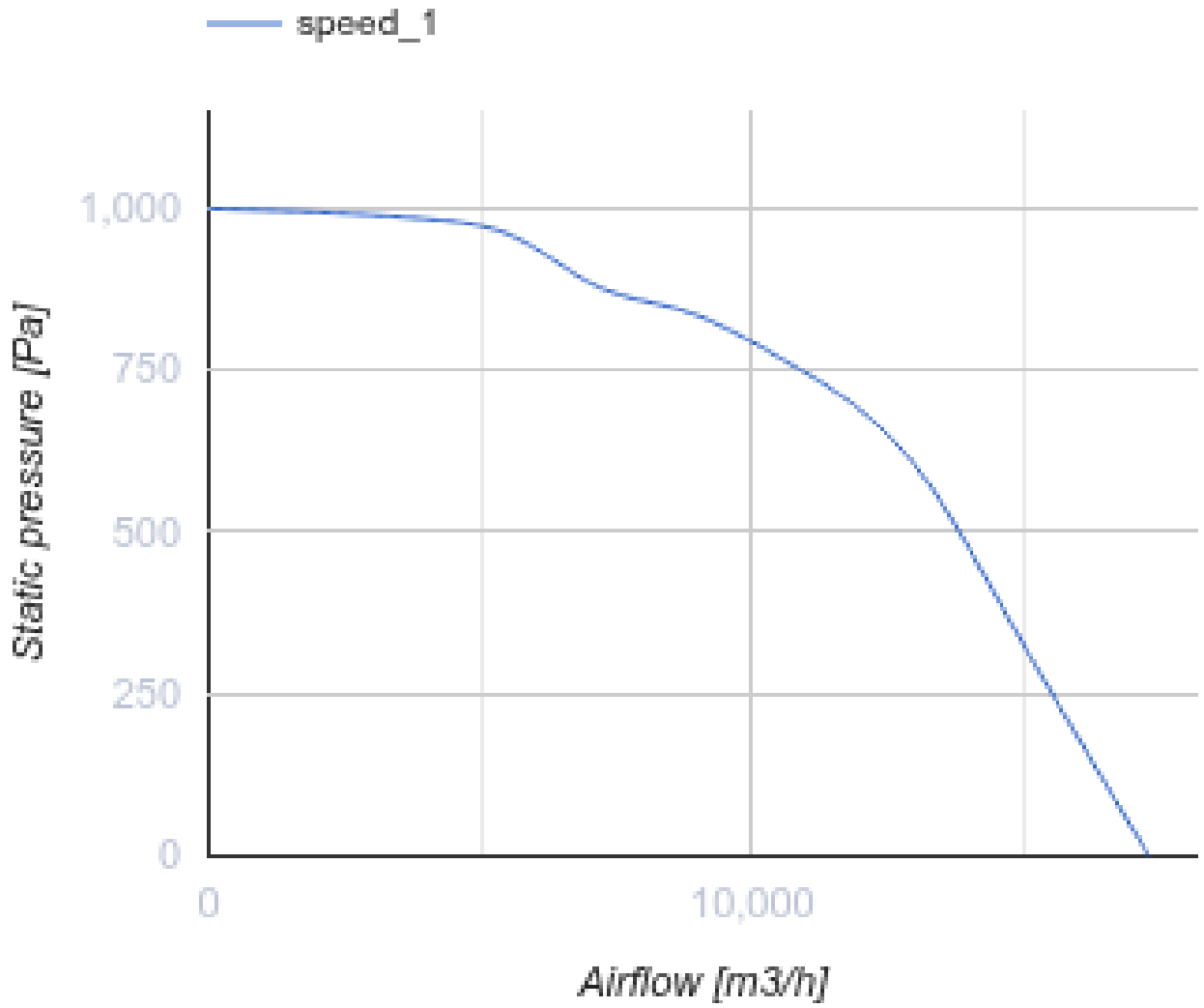
speed_1
1,000
750
500
250
0
Static pressure [Pa]
0
10,000
Airflow [m3/h]

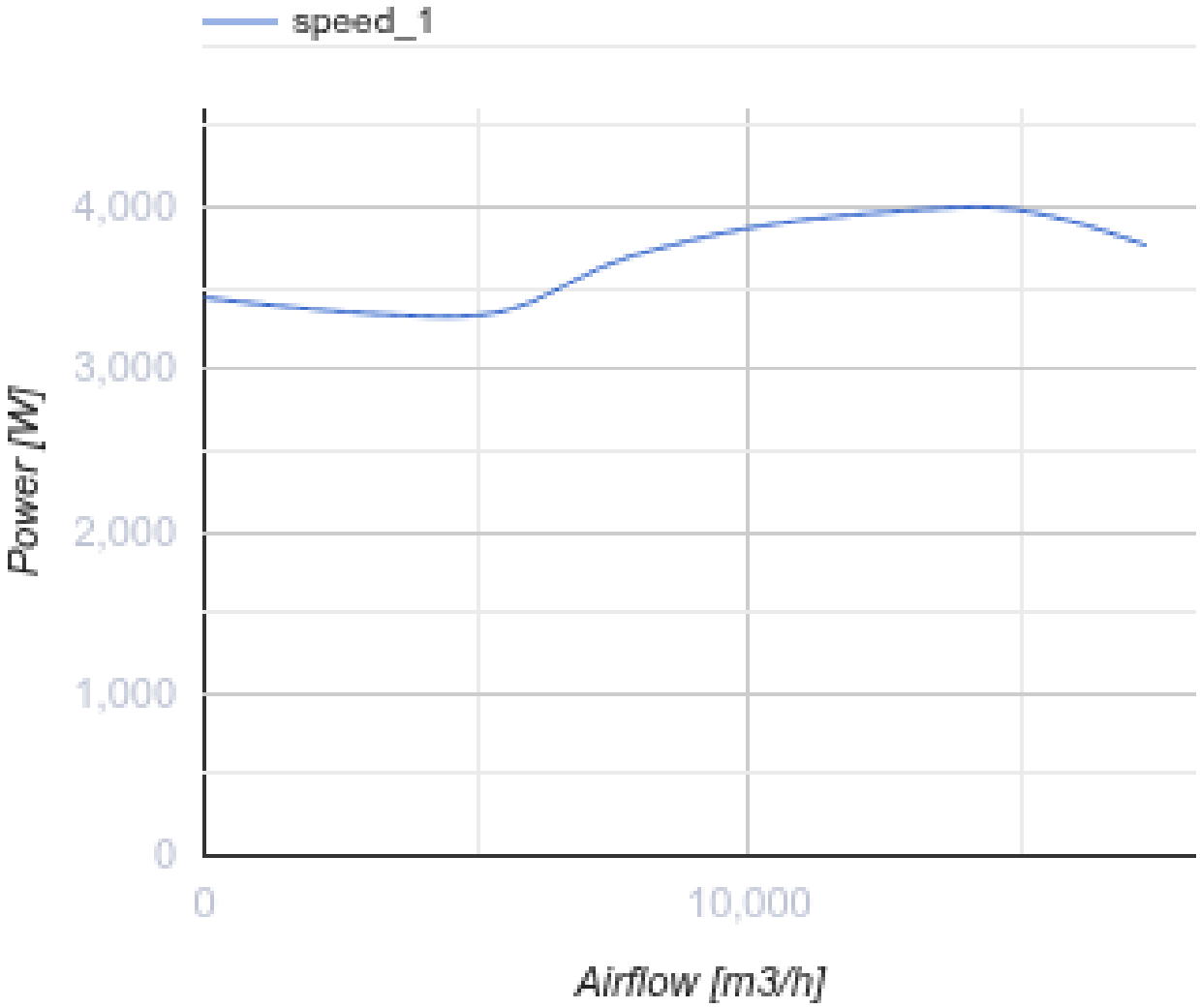

Размеры

H	H1	H2	L	L1	W	W1	W2
1000	1038	940	1000	1038	1000	1038	409

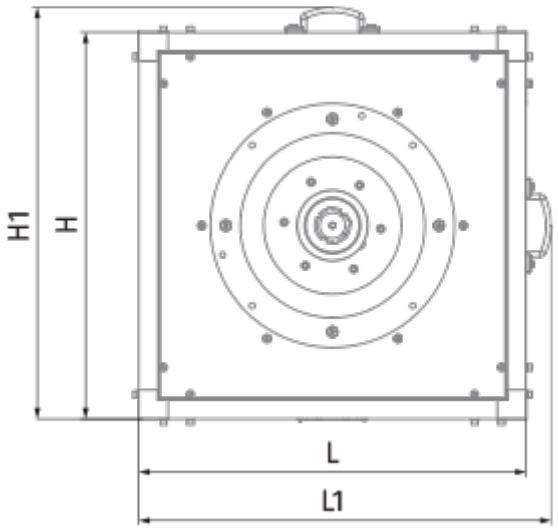
H1
H
L
L1

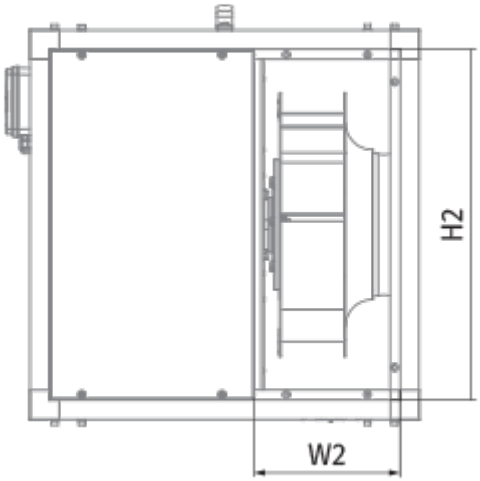
H2
W2

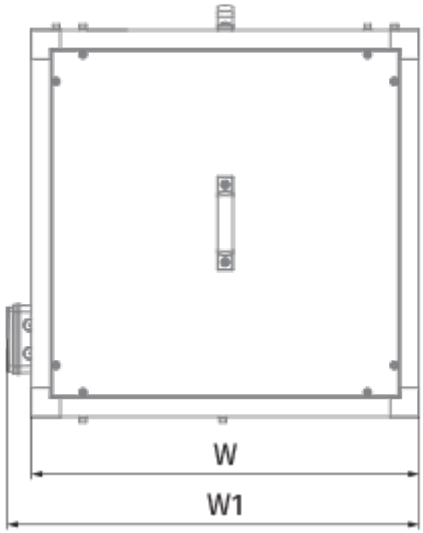
W
W1

Аксессуары

Регуляторы скорости EC-двигателей

Наименование	Фото	Описание
CDT E/0-10		Регулятор скорости для EC-моторов