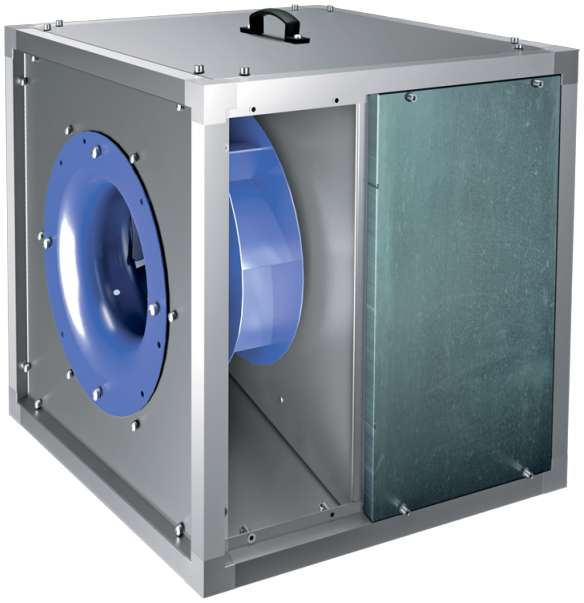

Iso-VK 630 4D

Кухонные канальные вентиляторы в шумоизолированном корпусе с рабочей температурой 120 °C

• Уровень звукового давления LpA на расстоянии 3 м: 62
• В звукоизолированном корпусе
• Тип крыльчатки: Центробежная крыльчатка с назад загнутыми лопатками
• Материал корпуса: Алюцинк
• Установка в любом положении

	Единица измерения	Iso-VK 630 4D
Размер подключаемого воздуховода	мм	630
Фазность	-	3
Минимальное напряжение питания	В	400
Максимальное напряжение питания	В	400
Частота сети питания	Гц	50
Номинальная мощность	Вт	4000
Максимальный ток	А	8.1
Максимальный расход воздуха	м³/час	17300
Скорость вращения	-	1455
Уровень звукового давления LpA на расстоянии 3 м	дБ(А)	62
Вес	кг	173.8
Максимальная температура перемещаемого воздуха	°C	120
Минимальная температура перемещаемого воздуха	°C	-25
Максимальная температура перемещаемого воздуха	-	120 °C ПОСТОЯННО
Класс защиты	-	IPX4
Материал крыльчатки	-	Сталь
Типоразмер	мм	630

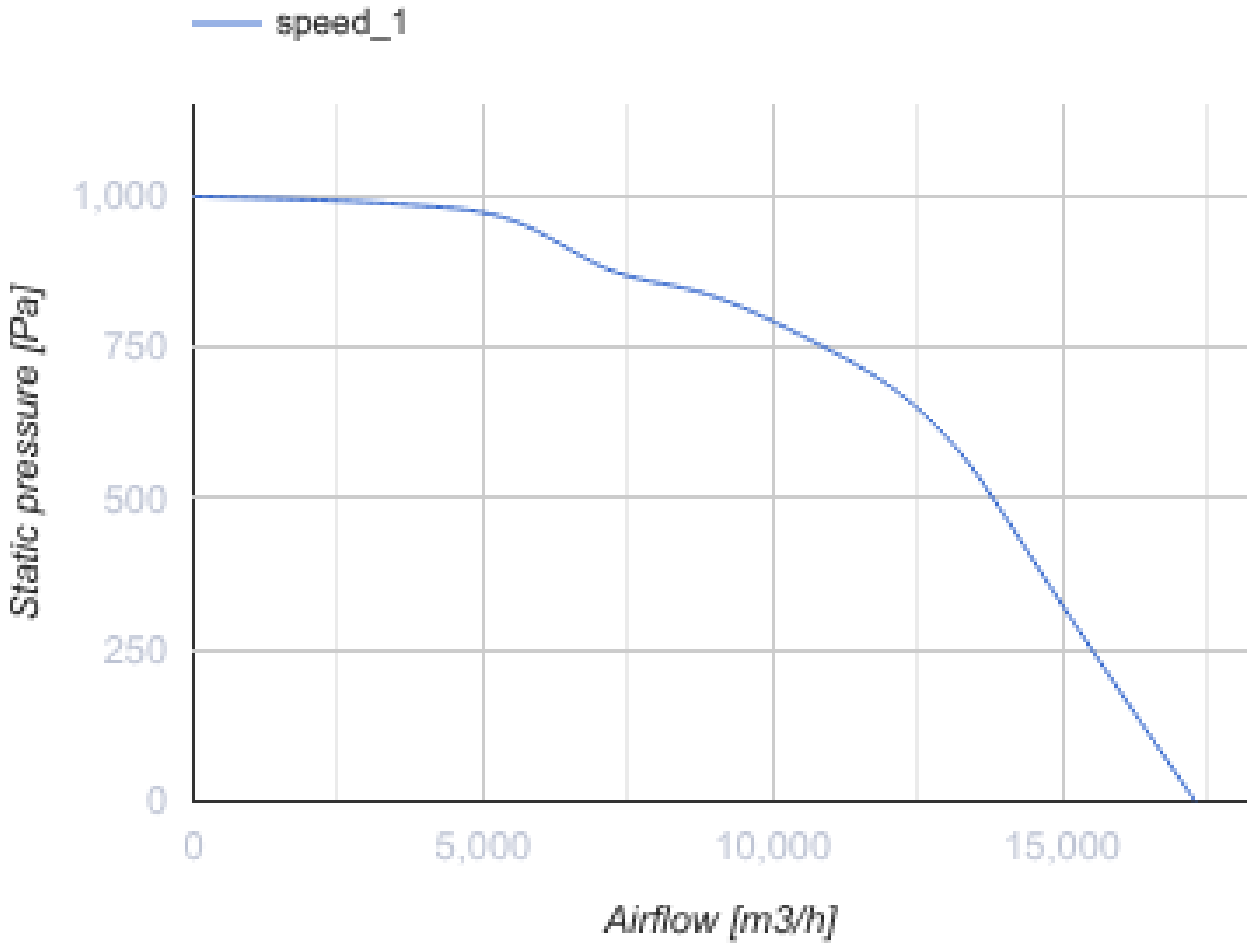
speed_1
1,000
750
500
250
0
Static pressure [Pa]
0
5,000
10,000
15,000
Airflow [m3/h]

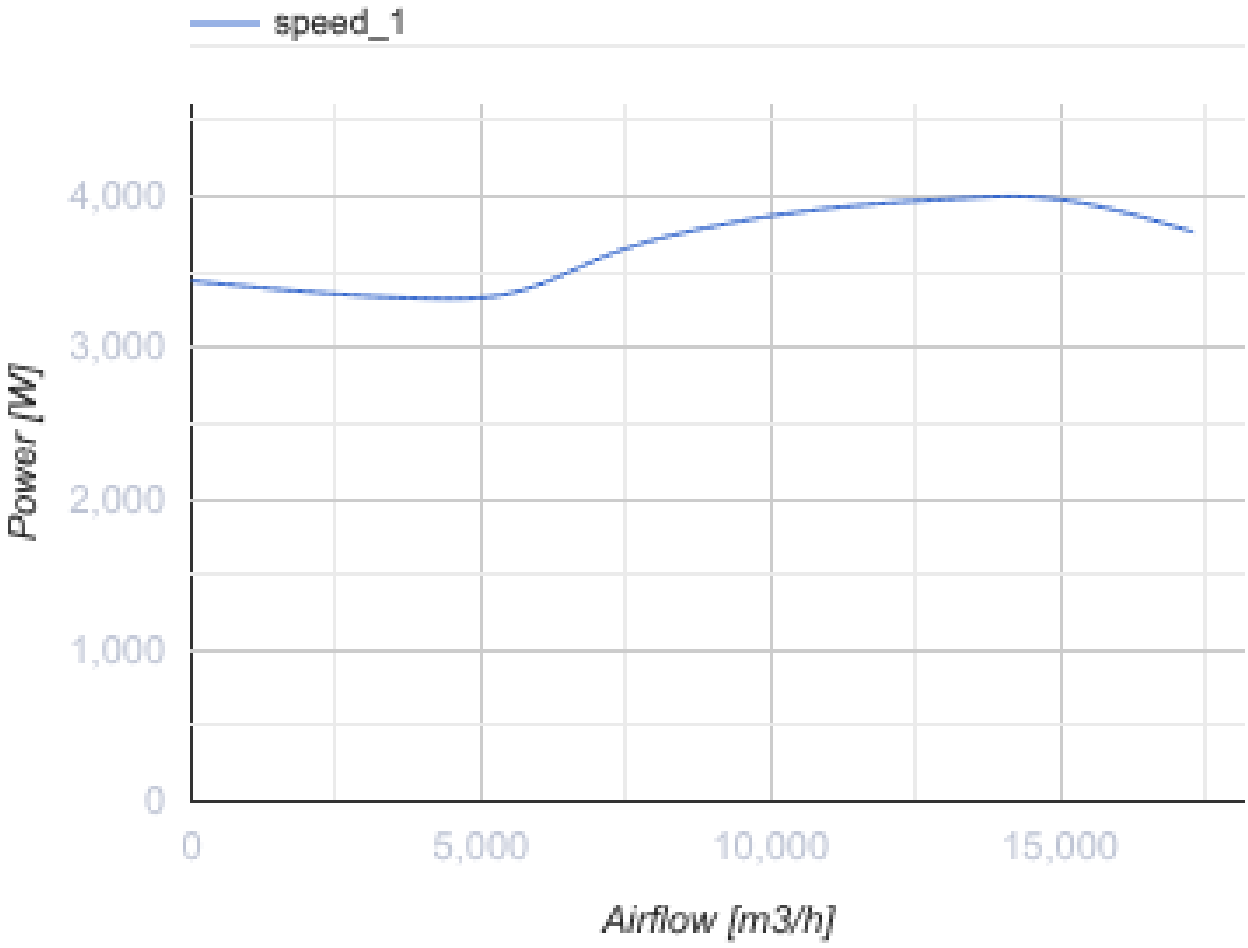

Размеры

H	H1	H2	L	L1	W	W1	W2
1000	1038	940	1000	1038	1000	1038	409

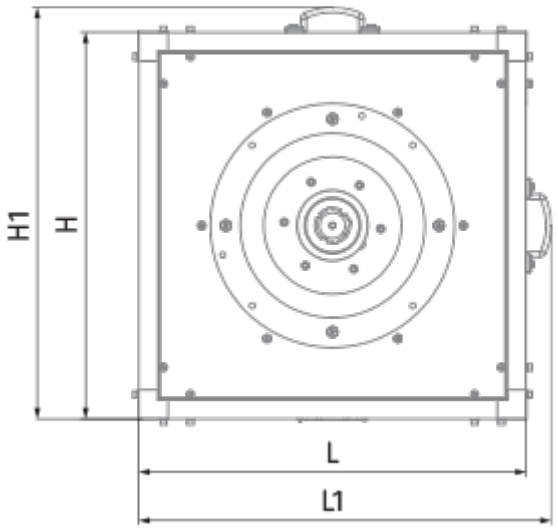
H1
H
L
L1

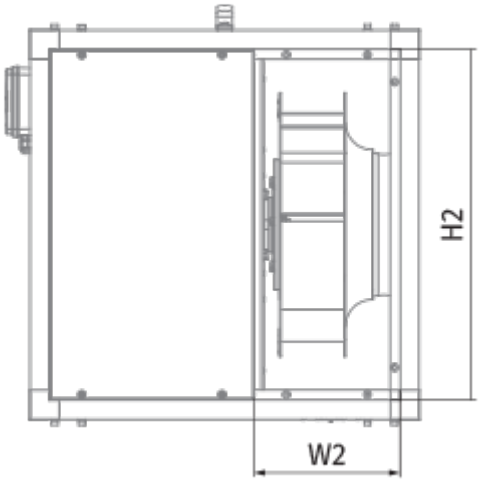
H2
W2

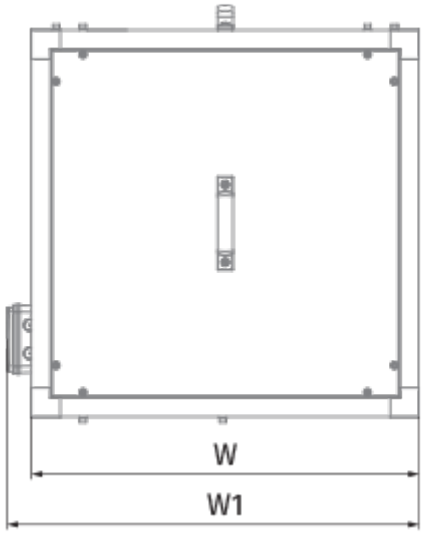
W
W1