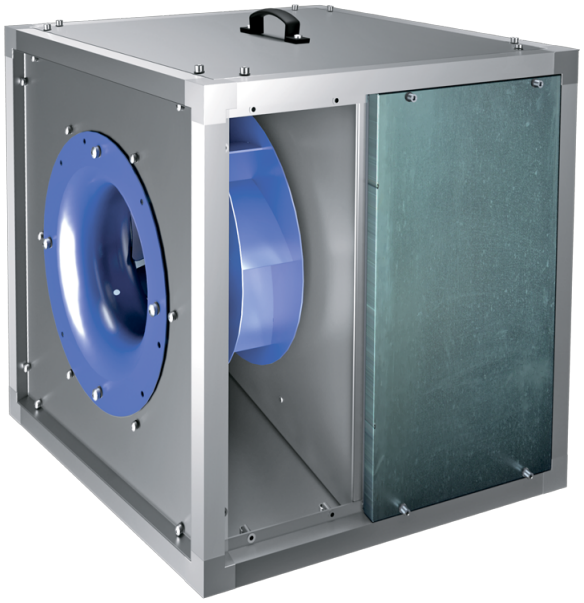

Iso-VK 560 4D

Кухонные канальные вентиляторы в шумоизолированном корпусе с рабочей температурой 120 °C

• Уровень звукового давления LpA на расстоянии 3 м: 58
• В звукоизолированном корпусе
• Тип крыльчатки: Центробежная крыльчатка с назад загнутыми лопатками
• Материал корпуса: Алюцинк
• Установка в любом положении

	Единица измерения	Iso-VK 560 4D
Размер подключаемого воздуховода	мм	560
Фазность	-	3
Минимальное напряжение питания	В	400
Максимальное напряжение питания	В	400
Частота сети питания	Гц	50
Номинальная мощность	Вт	3000
Максимальный ток	А	6.4
Максимальный расход воздуха	м³/час	12750
Скорость вращения	-	1450
Уровень звукового давления LpA на расстоянии 3 м	дБ(А)	58
Вес	кг	130.3
Максимальная температура перемещаемого воздуха	°C	120
Минимальная температура перемещаемого воздуха	°C	-25
Максимальная температура перемещаемого воздуха	-	120 °C ПОСТОЯННО
Класс защиты	-	IPX4
Материал крыльчатки	-	Сталь
Типоразмер	мм	560

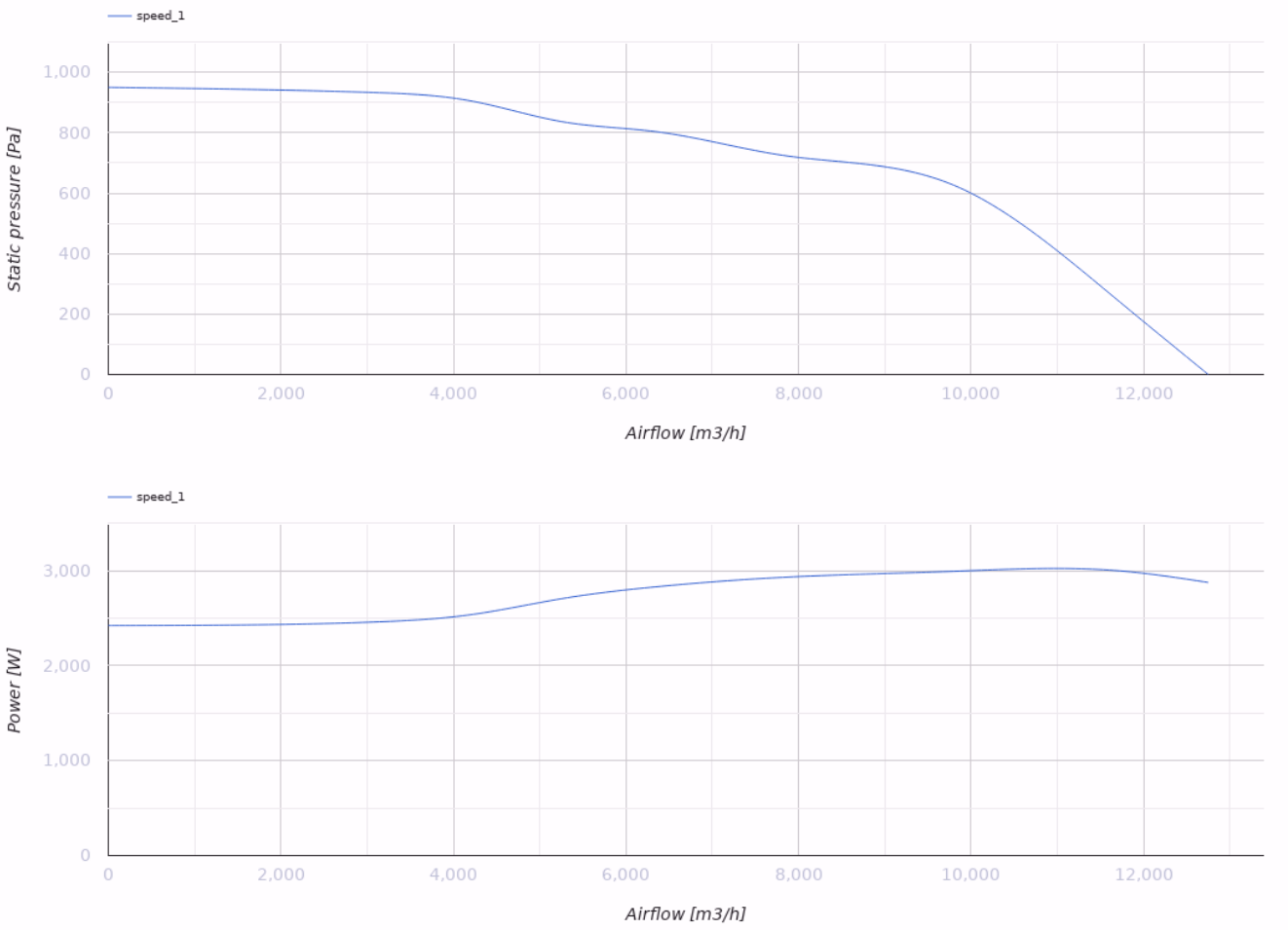

Размеры

H	H1	H2	L	L1	W	W1	W2
900	938	840	900	938	900	938	365

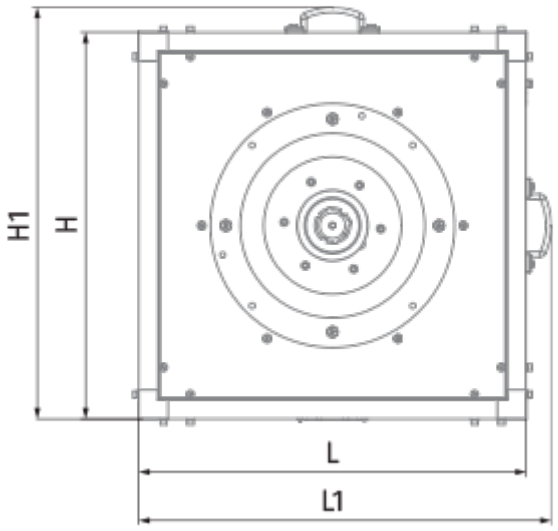
H1
H
L
L1

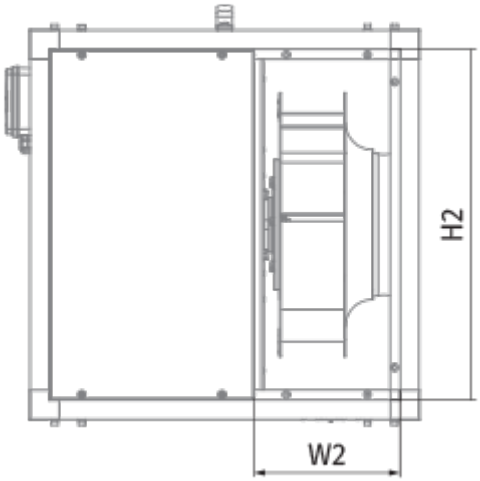
H2
W2

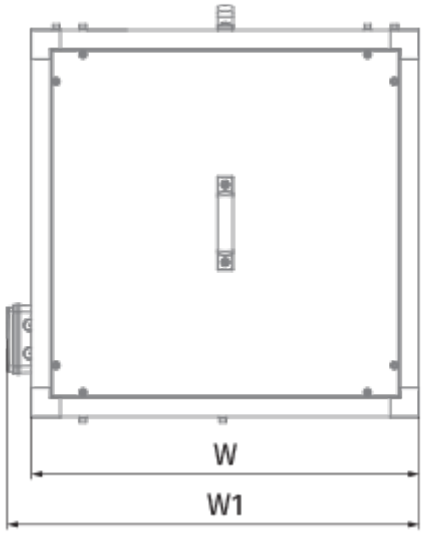
W
W1