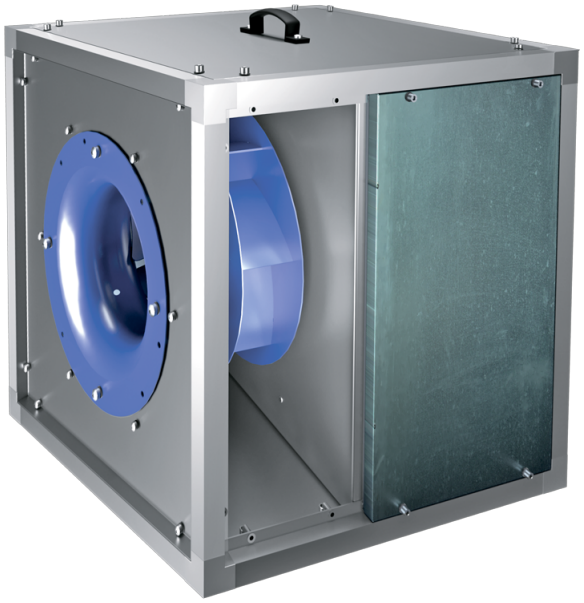

Iso-VK 450 4E

Кухонные канальные вентиляторы в шумоизолированном корпусе с рабочей температурой 120 °C

• Уровень звукового давления LpA на расстоянии 3 м: 54
• В звукоизолированном корпусе
• Тип крыльчатки: Центробежная крыльчатка с назад загнутыми лопатками
• Материал корпуса: Алюцинк
• Установка в любом положении

	Единица измерения	Iso-VK 450 4E
Размер подключаемого воздуховода	мм	450
Фазность	-	1
Максимальное напряжение питания	В	230
Минимальное напряжение питания	В	230
Частота сети питания	Гц	50
Номинальная мощность	Вт	750
Максимальный ток	А	5.6
Максимальный расход воздуха	м³/час	5920
Скорость вращения	-	1435
Уровень звукового давления LpA на расстоянии 3 м	дБ(А)	54
Вес	кг	71.8
Максимальная температура перемещаемого воздуха	°C	120
Минимальная температура перемещаемого воздуха	°C	-25
Максимальная температура перемещаемого воздуха	-	120 °C ПОСТОЯННО
Класс защиты	-	IPX4
Материал крыльчатки	-	Сталь
Типоразмер	мм	450

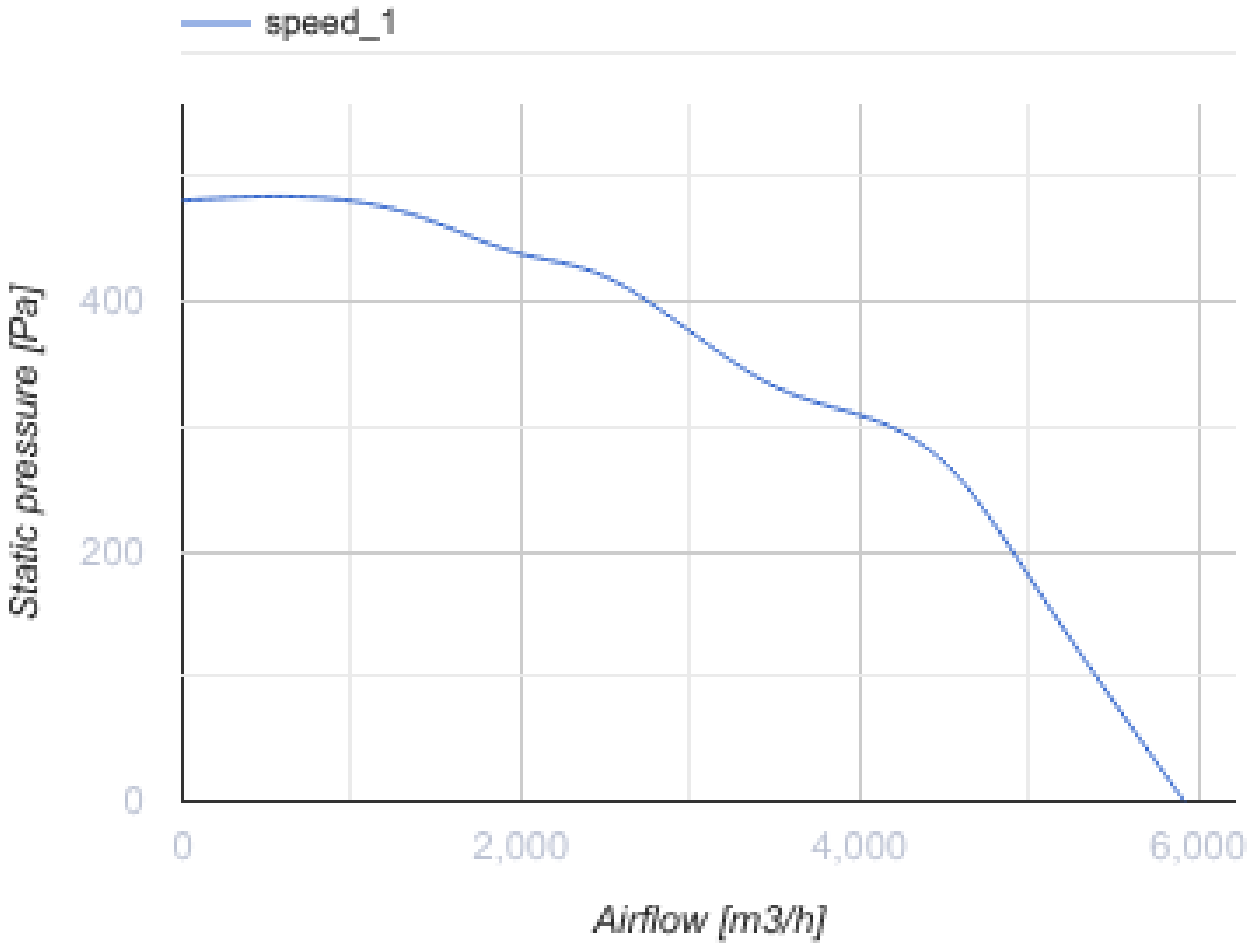
speed_1
Static pressure [Pa]
400
200
0
0
2,000
4,000
6,000
Airflow [m3/h]

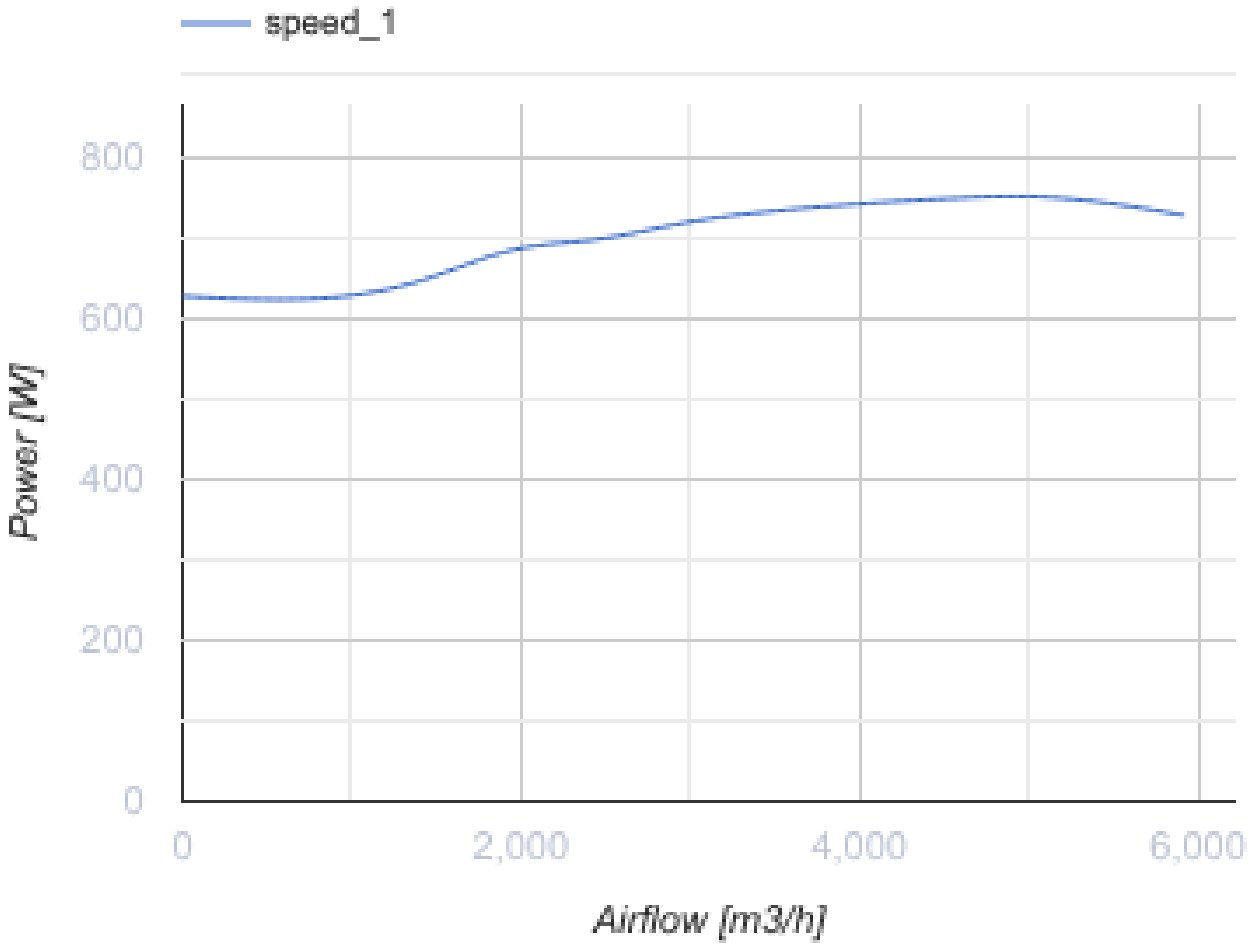

Размеры

H	H1	H2	L	L1	W	W1	W2
700	738	640	700	738	700	738	282

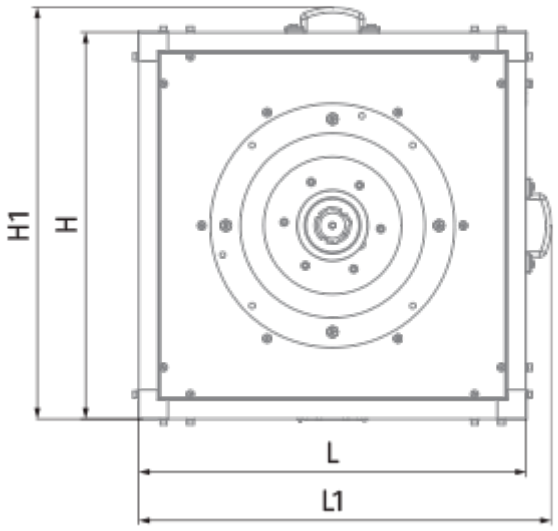
H1
H
L
L1

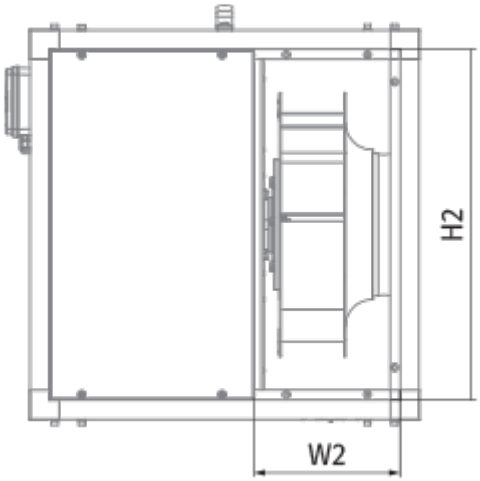
H2
W2

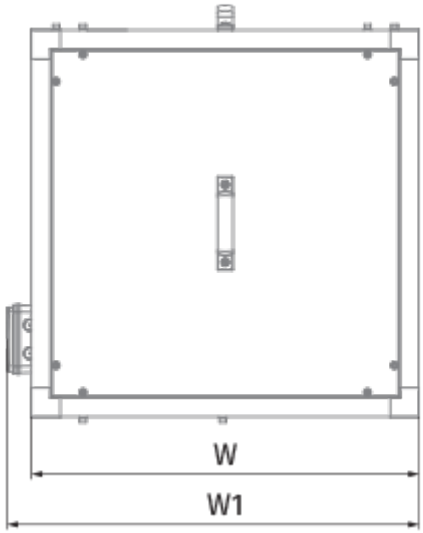
W
W1