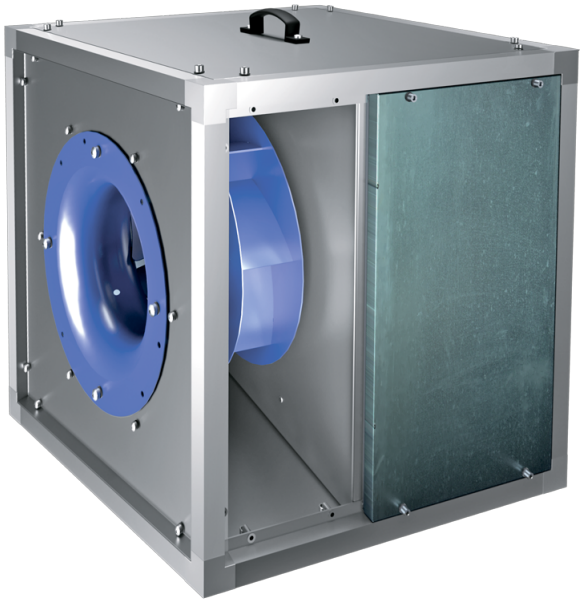

Iso-VK 400 4E

Кухонные канальные вентиляторы в шумоизолированном корпусе с рабочей температурой 120 °C

• Уровень звукового давления LpA на расстоянии 3 м: 50
• В звукоизолированном корпусе
• Тип крыльчатки: Центробежная крыльчатка с назад загнутыми лопатками
• Материал корпуса: Алюцинк
• Установка в любом положении

	Единица измерения	Iso-VK 400 4E
Размер подключаемого воздуховода	мм	400
Фазность	-	1
Минимальное напряжение питания	В	230
Максимальное напряжение питания	В	230
Частота сети питания	Гц	50
Номинальная мощность	Вт	550
Максимальный ток	А	4.4
Максимальный расход воздуха	м³/час	4550
Скорость вращения	-	1410
Уровень звукового давления LpA на расстоянии 3 м	дБ(А)	50
Вес	кг	60.3
Максимальная температура перемещаемого воздуха	°C	120
Минимальная температура перемещаемого воздуха	°C	-25
Максимальная температура перемещаемого воздуха	-	120 °C ПОСТОЯННО
Класс защиты	-	IPX4
Материал крыльчатки	-	Сталь
Типоразмер	мм	400

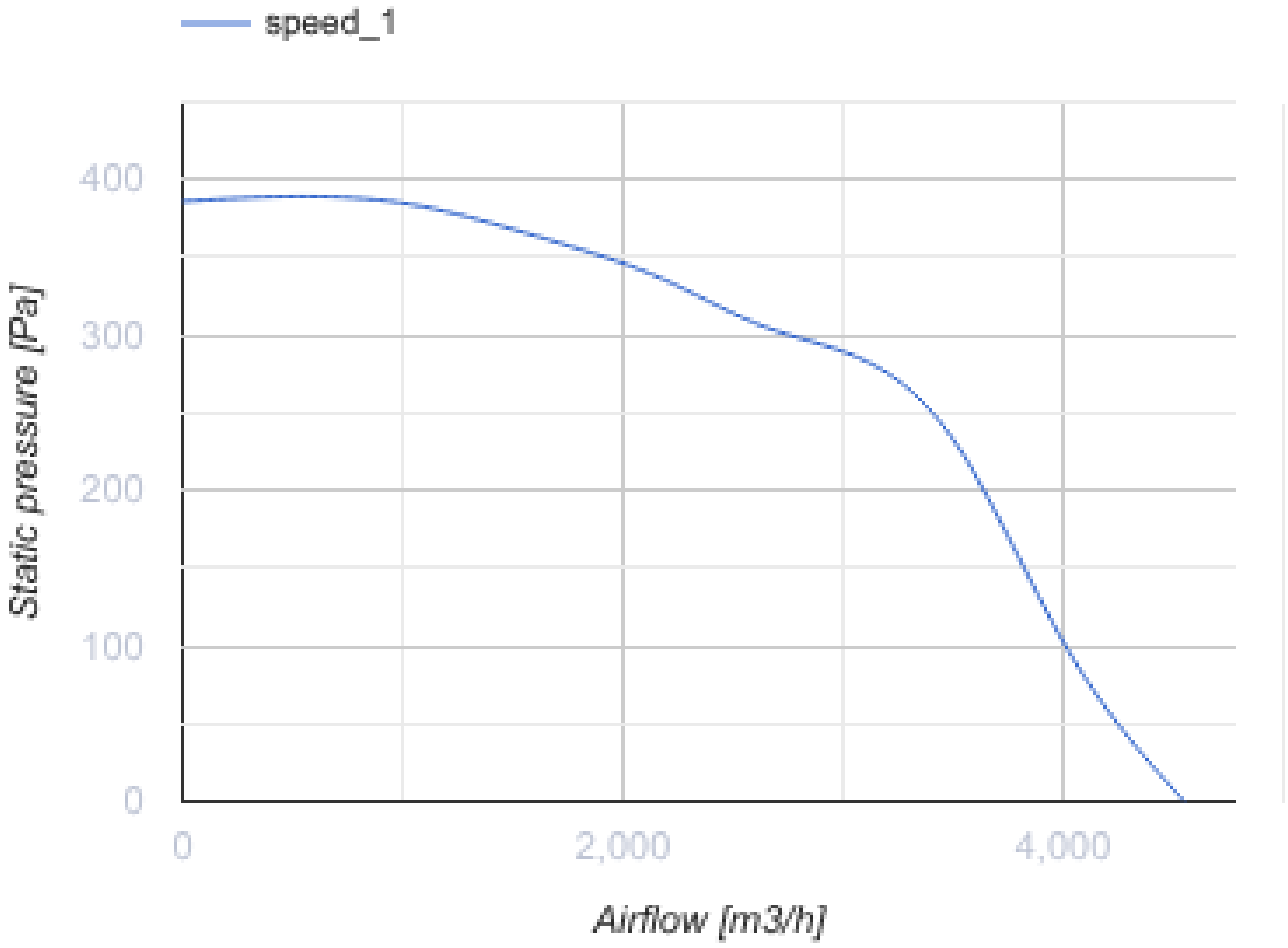
speed_1
400
300
200
100
0
Static pressure [Pa]
0
2,000
4,000
Airflow [m3/h]

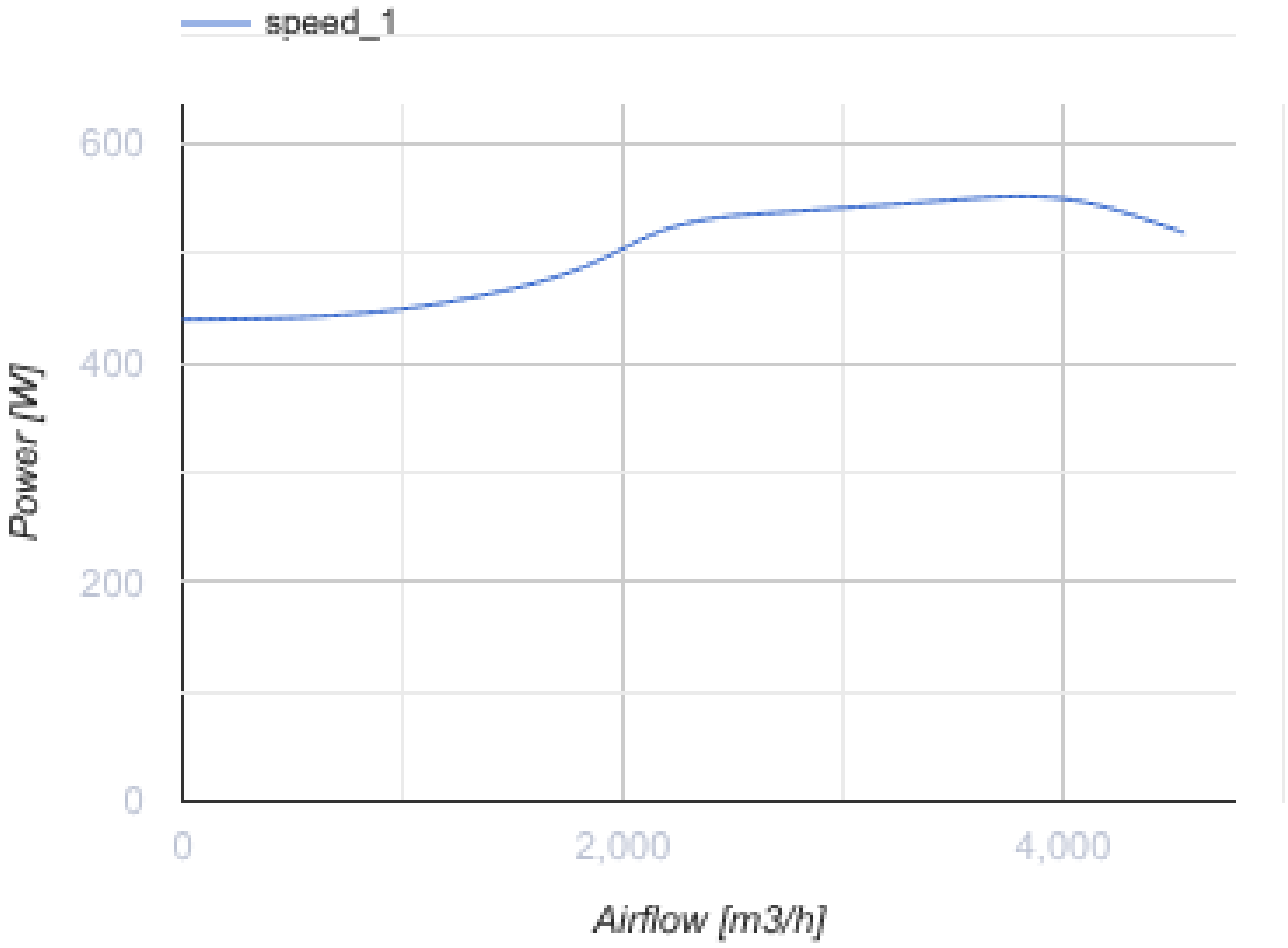

Размеры

H	H1	H2	L	L1	W	W1	W2
670	708	610	670	708	670	708	252

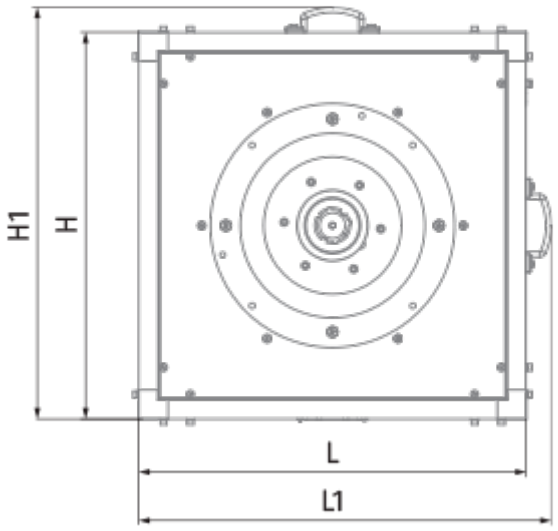
H1
H
L
L1

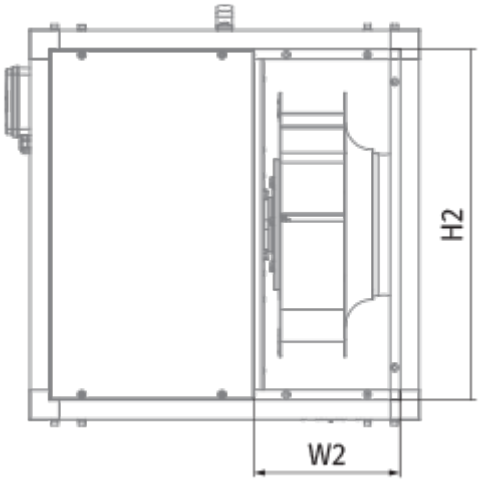
H2
W2

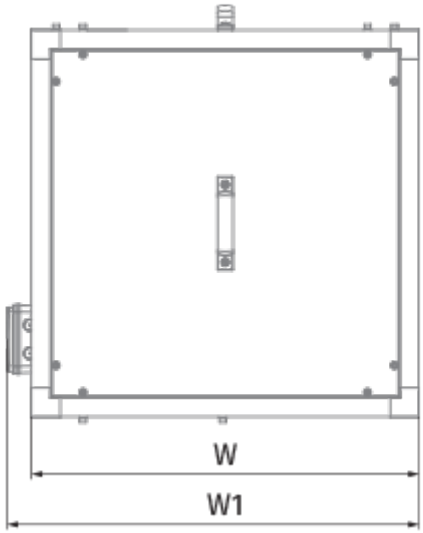
W
W1