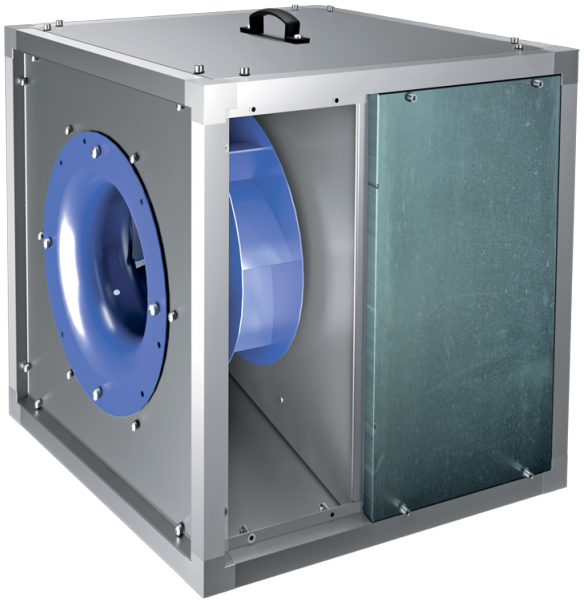

Iso-VK 400 4D (400/60)

Кухонные канальные вентиляторы в шумоизолированном корпусе с рабочей температурой 120 °C

• В звукоизолированном корпусе
• Тип крыльчатки: Центробежная крыльчатка с назад загнутыми лопатками
• Материал корпуса: Алюцинк
• Установка в любом положении

	Единица измерения	Iso-VK 400 4D (400/60)
Фазность	-	3
Минимальное напряжение питания	В	400
Максимальное напряжение питания	В	400
Частота сети питания	Гц	60
Вес	кг	58.1
Максимальная температура перемещаемого воздуха	°C	120
Минимальная температура перемещаемого воздуха	°C	-25
Максимальная температура перемещаемого воздуха	-	120 °C ПОСТОЯННО
Класс защиты	-	IPX4
Материал крыльчатки	-	Сталь
Типоразмер	мм	400

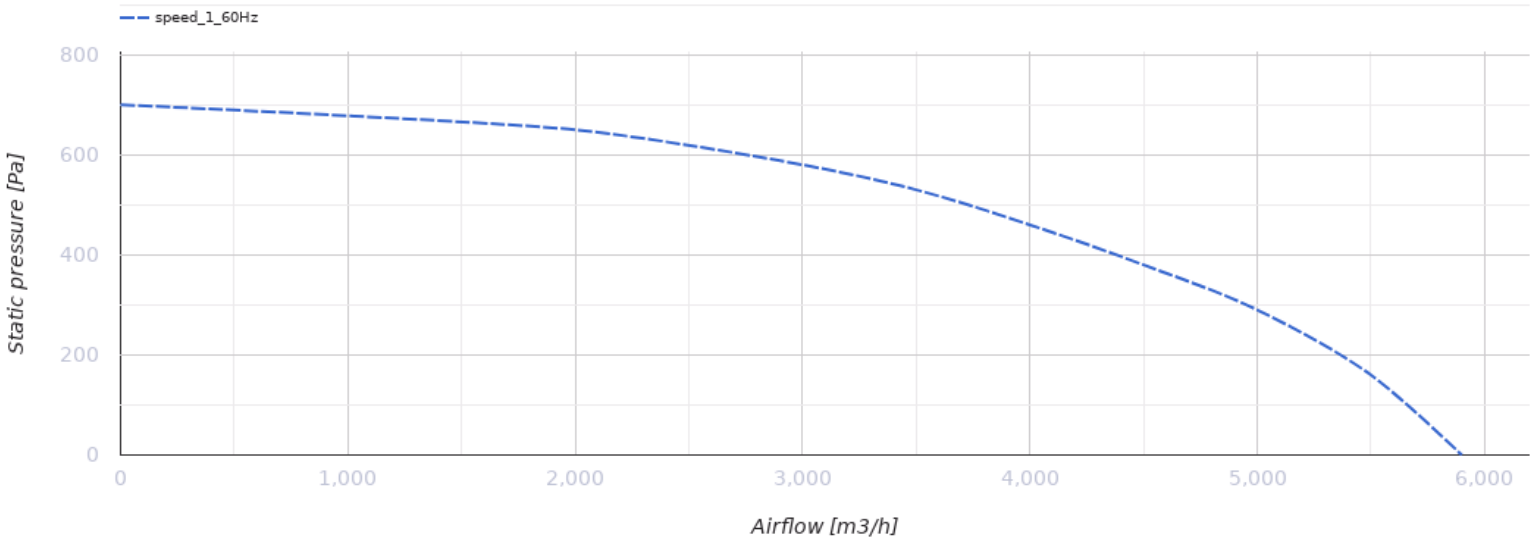

Размеры

H	H1	L	L1	W	W1	W2	H2
670	708	670	708	670	708	252	610

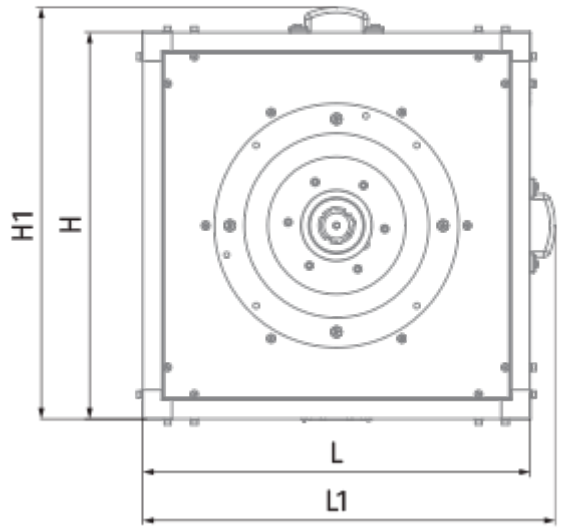

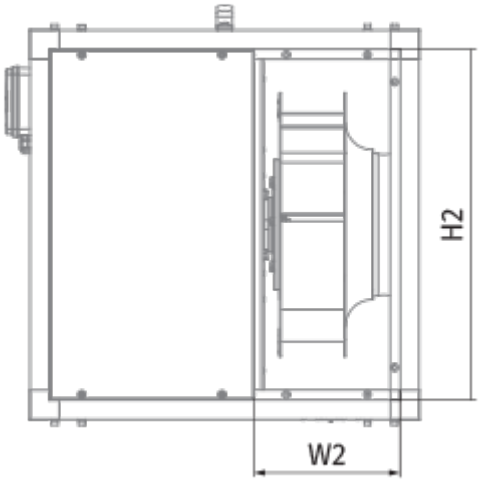
H2
W2

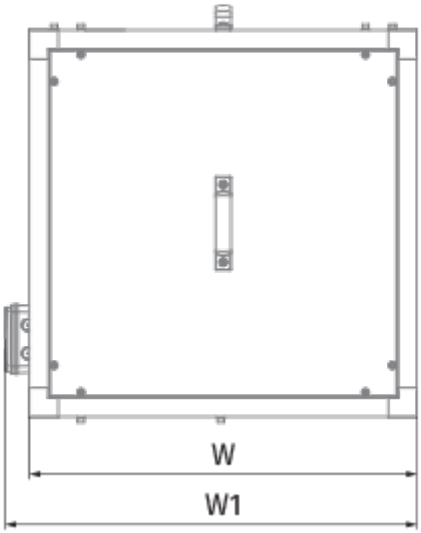
W
W1