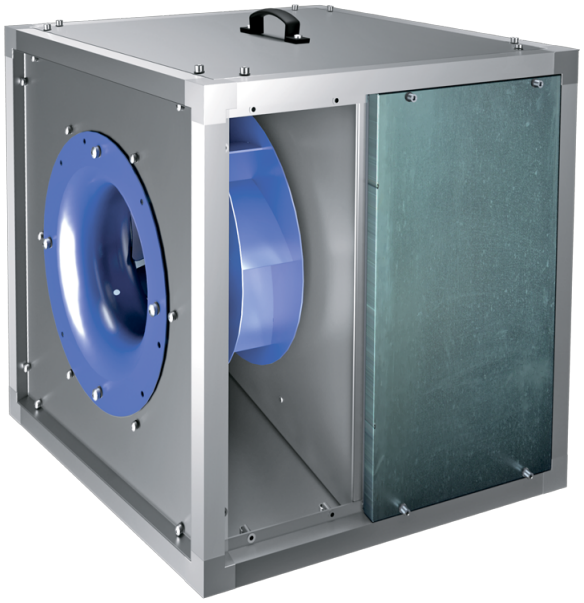

Iso-VK 355 4E (230/60)

Кухонные канальные вентиляторы в шумоизолированном корпусе с рабочей температурой 120 °C

• В звукоизолированном корпусе
• Тип крыльчатки: Центробежная крыльчатка с назад загнутыми лопатками
• Материал корпуса: Алюцинк
• Установка в любом положении

	Единица измерения	Iso-VK 355 4E (230/60)
Фазность	-	1
Минимальное напряжение питания	В	230
Максимальное напряжение питания	В	230
Частота сети питания	Гц	60
Вес	кг	47.4
Максимальная температура перемещаемого воздуха	°C	120
Минимальная температура перемещаемого воздуха	°C	-25
Максимальная температура перемещаемого воздуха	-	120 °C ПОСТОЯННО
Класс защиты	-	IPX4
Материал крыльчатки	-	Сталь
Типоразмер	мм	355

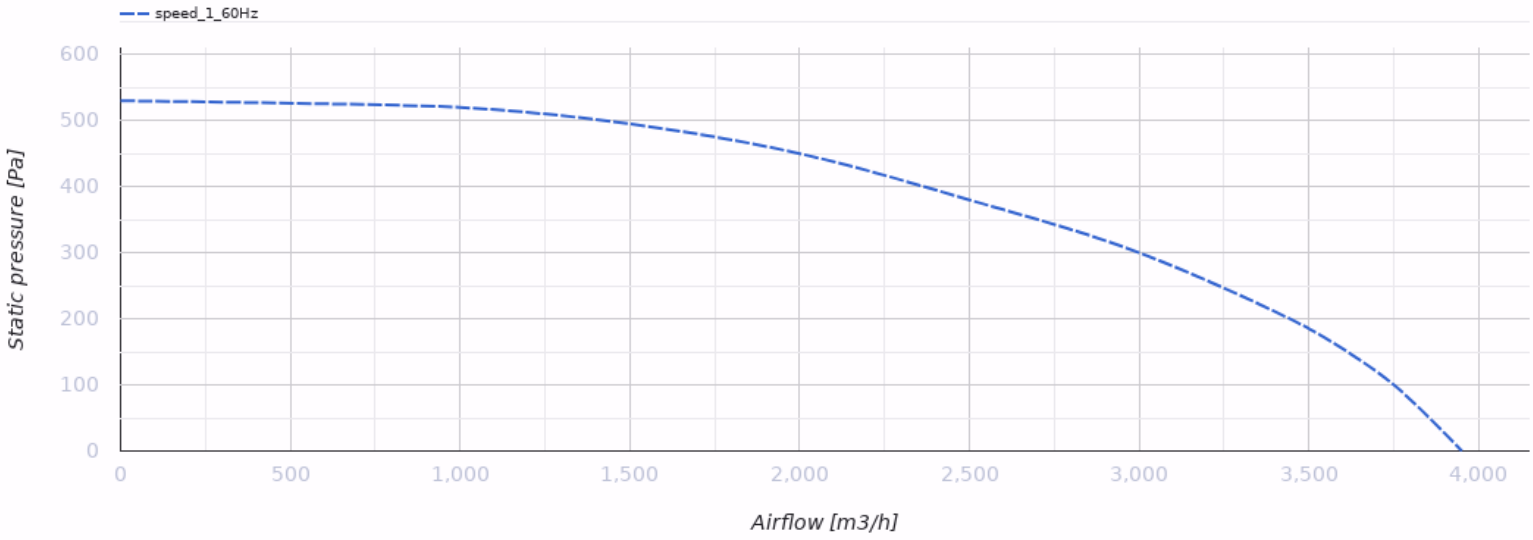

Размеры

H	H1	L	L1	W	W1	W2	H2
600	638	600	638	600	638	225	540

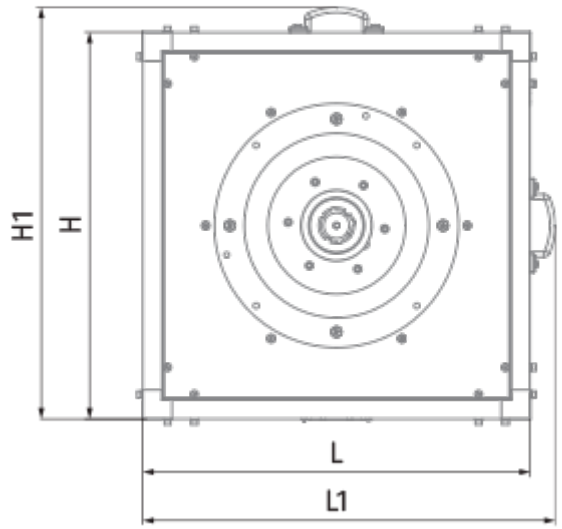

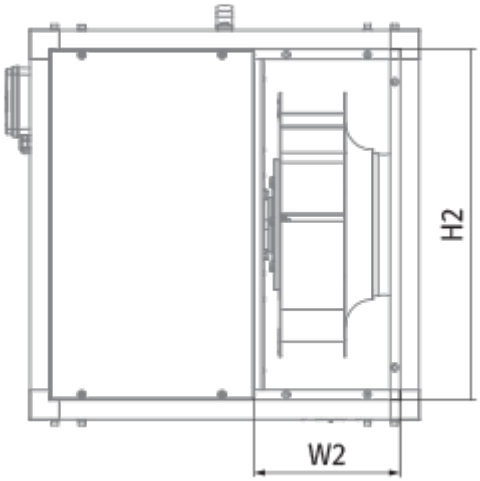
H2
W2

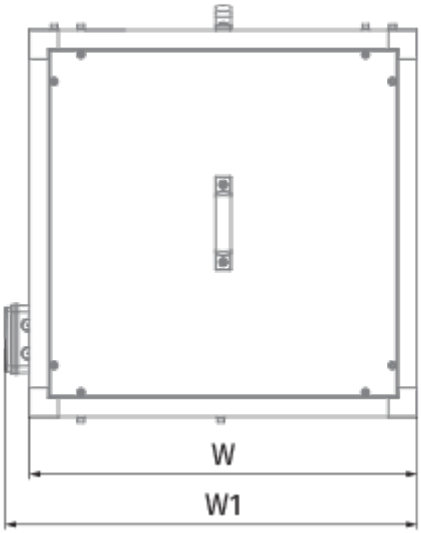
W
W1