

Iso-Primo EC 400 T

Канальные вентиляторы смешанного типа в шумоизолированных корпусах с EC-двигателями

- Уровень звукового давления LpA на расстоянии 3 м: 49
- В звукоизолированном корпусе
- Тип крыльчатки: Смешанного типа
- Материал корпуса: Оцинкованная сталь
- Установка в любом положении
- Таймер: Таймер выключения

	Единица измерения	Iso-Primo EC 400 T
Размер подключаемого воздуховода	мм	400
Фазность	-	1
Минимальное напряжение питания	В	230
Максимальное напряжение питания	В	230
Частота сети питания	Гц	50/60
Номинальная мощность	Вт	726
Максимальный ток	А	4.8
Максимальный расход воздуха	м³/час	5415
Скорость вращения	-	2580
Уровень звукового давления LpA на расстоянии 3 м	дБ(А)	49
Вес	кг	22.8
Максимальная температура перемещаемого воздуха	°C	55
Минимальная температура перемещаемого воздуха	°C	-25
Максимальная температура окружающего воздуха	°C	40
Минимальная температура окружающего воздуха	°C	1
Класс защиты	-	IPX4
Класс защиты привода	-	IP44
Материал крыльчатки	-	Пластик

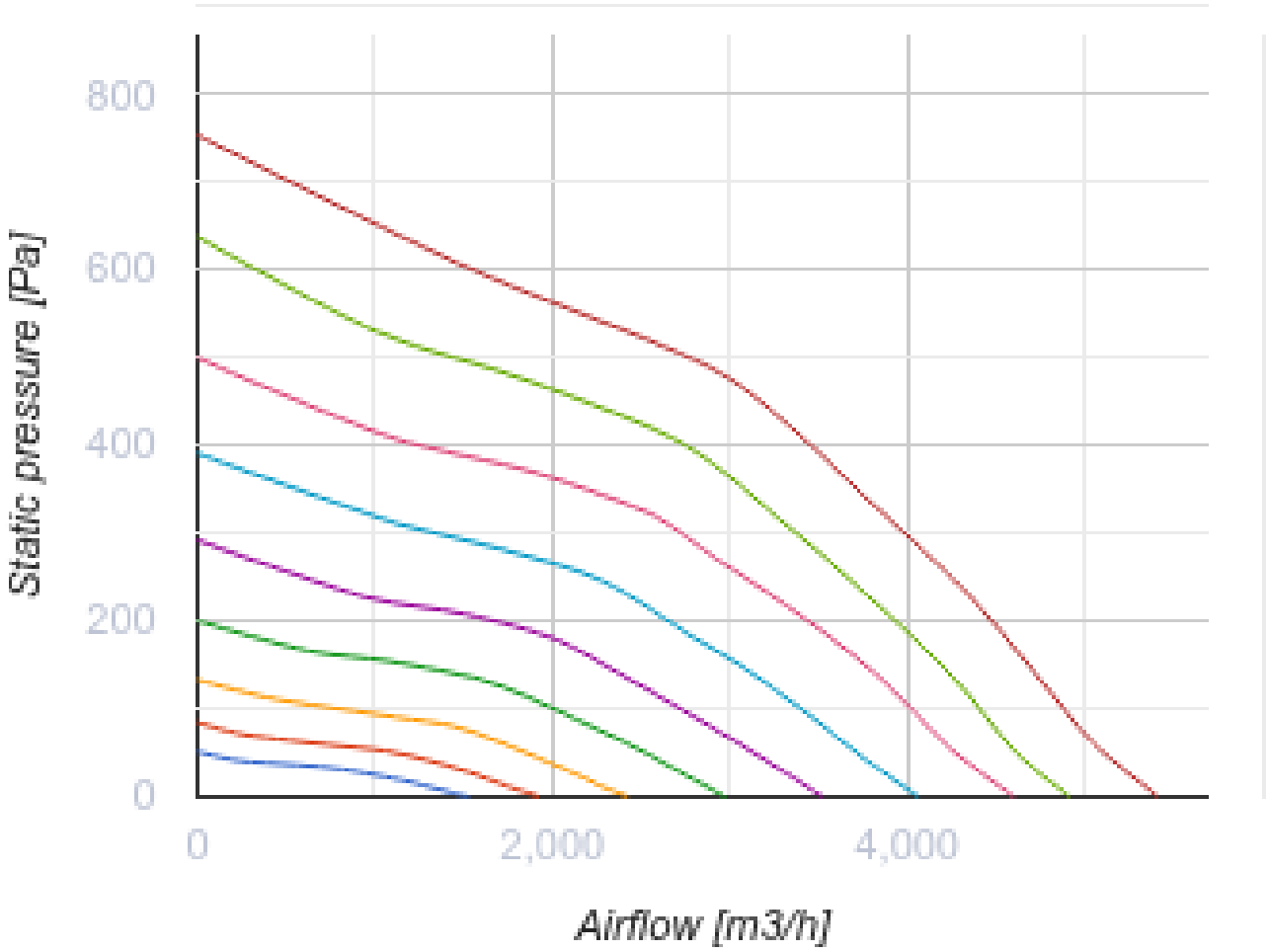
800
600
400
200
0
Static pressure [Pa]
0
2,000
4,000
Airflow [m3/h]

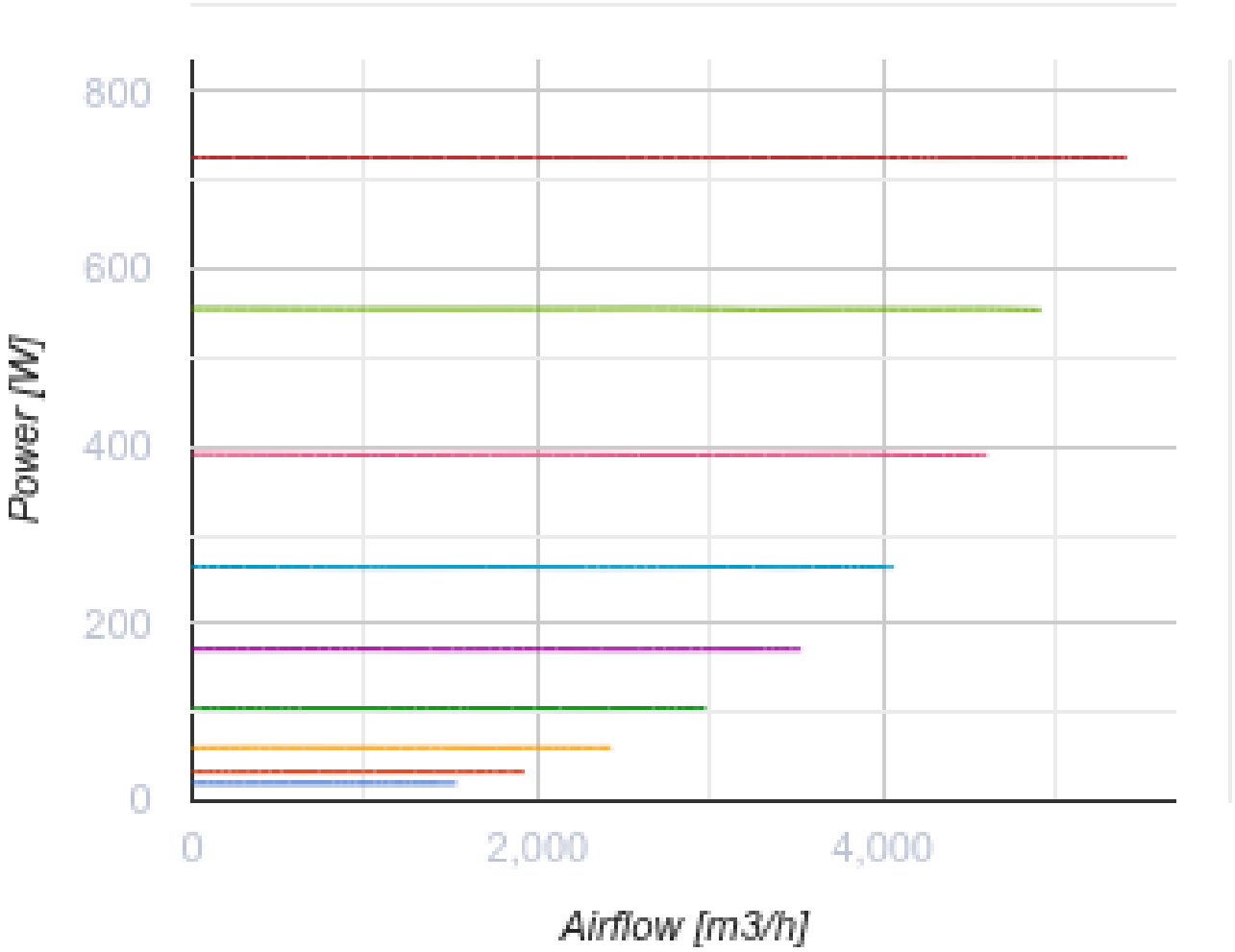

Размеры

Ø D	Ø D1	H	L	L1
399	460	517	648	785

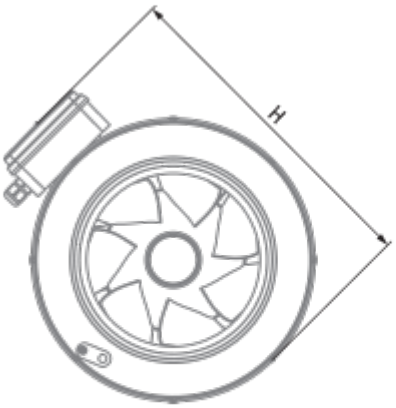

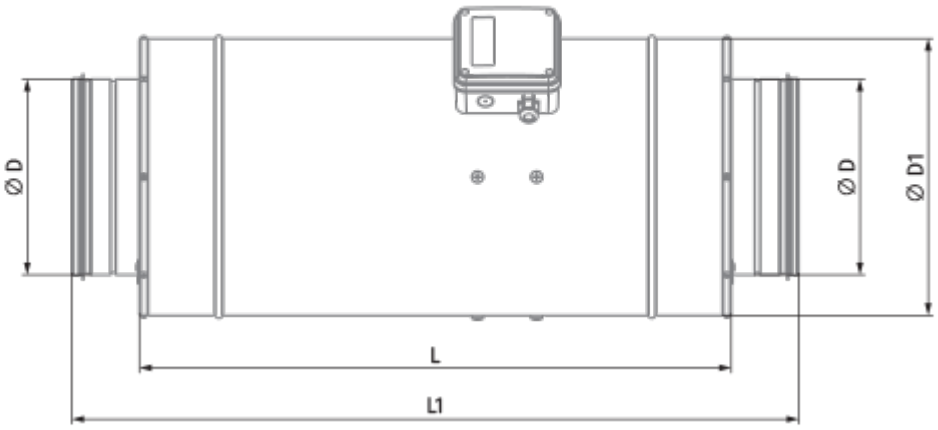

Аксессуары

Для круглых каналов

Наименование	Фото	Описание
SD 400/900		Шумоглушители для круглых каналов
SD 400/1200		Шумоглушители для круглых каналов

Для круглых каналов

Наименование	Фото	Описание
VKA 400		Заслонки для круглых каналов

Регуляторы скорости EC-двигателей

Наименование	Фото	Описание
CDT E/0-10		Регулятор скорости для EC-моторов