

Iso-Primo EC 200 W

Канальные вентиляторы смешанного типа в шумоизолированных корпусах с EC-двигателями

- Уровень звукового давления LpA на расстоянии 3 м: 47
- В звукоизолированном корпусе
- Тип крыльчатки: Смешанного типа
- Материал корпуса: Оцинкованная сталь
- Установка в любом положении
- Кабель подключения с сетевой вилкой

	Единица измерения	Iso-Primo EC 200 W
Размер подключаемого воздуховода	мм	200
Фазность	-	1
Минимальное напряжение питания	В	230
Максимальное напряжение питания	В	230
Частота сети питания	Гц	50/60
Номинальная мощность	Вт	121
Максимальный ток	А	0.96
Максимальный расход воздуха	м³/час	1210
Скорость вращения	-	3100
Уровень звукового давления LpA на расстоянии 3 м	дБ(А)	47
Вес	кг	8.2
Максимальная температура перемещаемого воздуха	°C	55
Минимальная температура перемещаемого воздуха	°C	-25
Максимальная температура окружающего воздуха	°C	40
Минимальная температура окружающего воздуха	°C	1
Класс защиты	-	IPX4
Класс защиты привода	-	IP44
Материал крыльчатки	-	Пластик

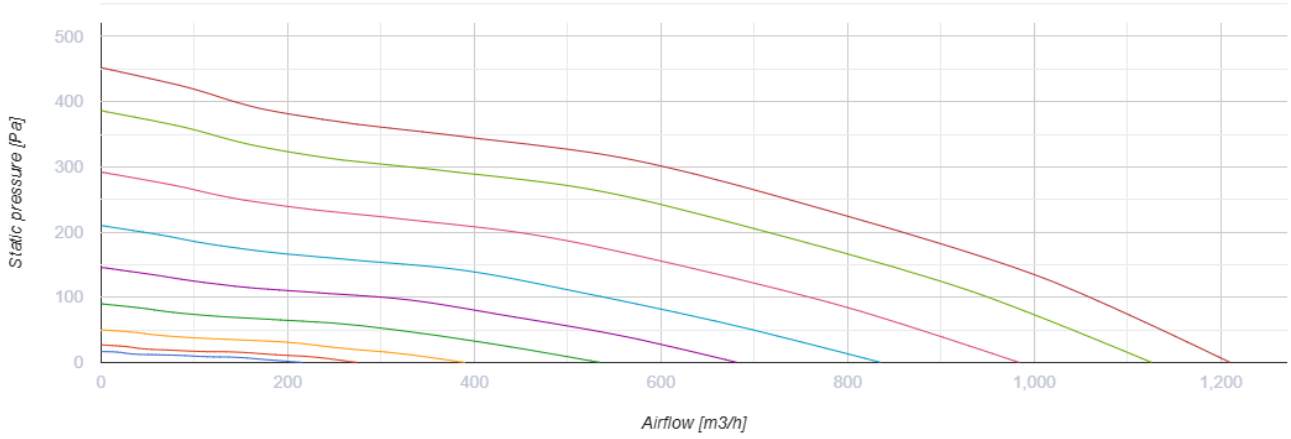

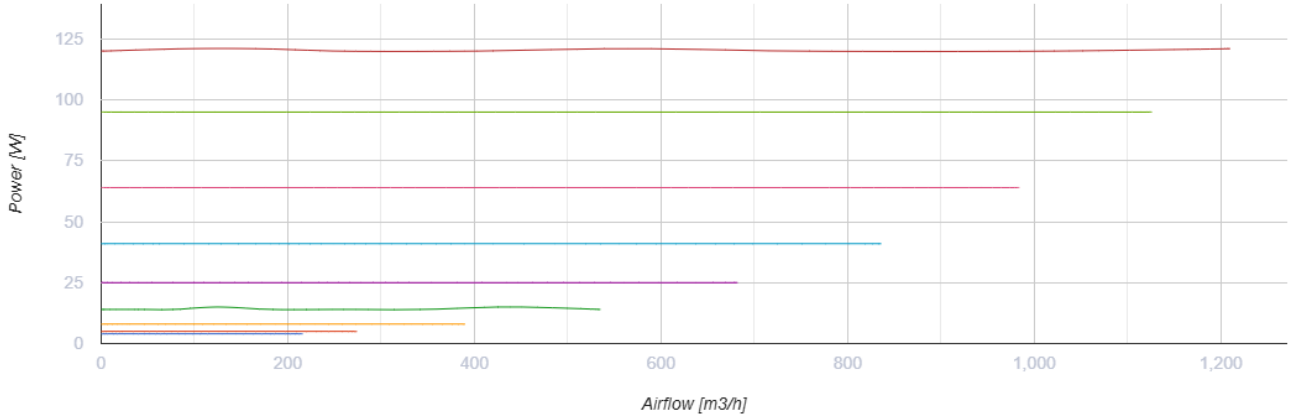

Размеры

Ø D	Ø D1	H	L	L1
199	281	339	601	739

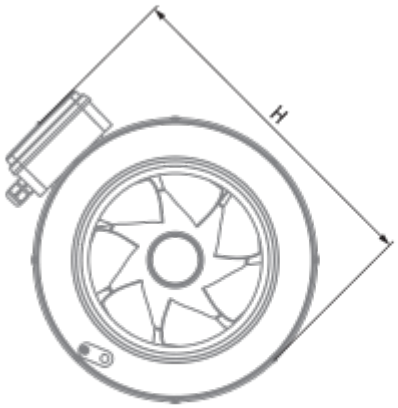

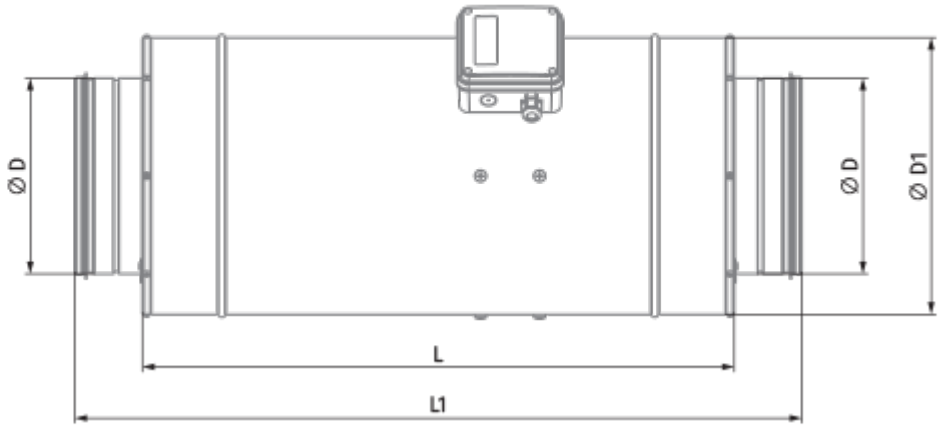

Экодизайн

Торговая марка	Blauberg
Модель	Iso-Primo EC 200 W

Аксессуары

Для круглых каналов

Наименование	Фото	Описание
SD 200/600		Шумоглушители для круглых каналов
SD 200/900		Шумоглушители для круглых каналов
SD 200/1200		Шумоглушители для круглых каналов

Для круглых каналов

Наименование	Фото	Описание
KFBK 200		Фильтр-боксы с плоским фильтром для круглых каналов
KFBT 200 G4		Фильтр-боксы с карманным фильтром для круглых каналов
KFBT 200 F5		Фильтр-боксы с карманным фильтром для круглых каналов
KFBT 200 F7		Фильтр-боксы с карманным фильтром для круглых каналов

Для круглых каналов

Наименование	Фото	Описание

VRV 200		Обратные клапаны для круглых каналов

Для круглых каналов

Наименование	Фото	Описание
VKA 200		Заслонки для круглых каналов

Водяные нагреватели

Наименование	Фото	Описание
WKH 200-2		Канальные водяные нагреватели для круглых каналов
WKH 200-4		Канальные водяные нагреватели для круглых каналов

Электрические нагреватели

Наименование	Фото	Описание
EKH 200-1.2		Канальные электрические нагреватели для круглых каналов
EKH 200-1.7		Канальные электрические нагреватели для круглых каналов
EKH 200-2.0		Канальные электрические нагреватели для круглых каналов
EKH 200-2.4		Канальные электрические нагреватели для круглых каналов
EKH 200-3.4		Канальные электрические нагреватели для круглых каналов
EKH 200-3.6		Канальные электрические нагреватели для круглых каналов
EKH 200-5.1		Канальные электрические нагреватели для круглых каналов

EKH 200-6.0		Канальные электрические нагреватели для круглых каналов

Регуляторы скорости EC-двигателей

Наименование	Фото	Описание
CDT E/0-10		Регулятор скорости для EC-моторов