

Iso-Primo 355

Канальные вентиляторы смешанного типа в шумоизолированном корпусе

• Уровень звукового давления LpA на расстоянии 3 м: 1470
• В звукоизолированном корпусе
• Тип крыльчатки: Смешанного типа
• Материал корпуса: Оцинкованная сталь
• Установка в любом положении

	Единица измерения	Iso-Primo 355		
Скорость	-	1	2	3
Размер подключаемого воздуховода	мм	355		
Фазность	-	1		
Минимальное напряжение питания	В	230		
Максимальное напряжение питания	В	230		
Частота сети питания	Гц	50		
Номинальная мощность	Вт	126	131	150
Максимальный ток	А	0.60	0.58	0.66
Максимальный расход воздуха	м³/час	1986	2170	2360
Скорость вращения	-	1350	1400	1470
Уровень звукового давления LpA на расстоянии 3 м	дБ(А)	1350	1400	1470
Вес	кг	20.7		
Максимальная температура перемещаемого воздуха	°C	55		
Минимальная температура перемещаемого воздуха	°C	-25		
Минимальная температура окружающего воздуха	°C	1		
Максимальная температура окружающего воздуха	°C	40		
Класс защиты	-	IPX4		
Класс защиты привода	-	IP20		
Материал крыльчатки	-	Пластик		

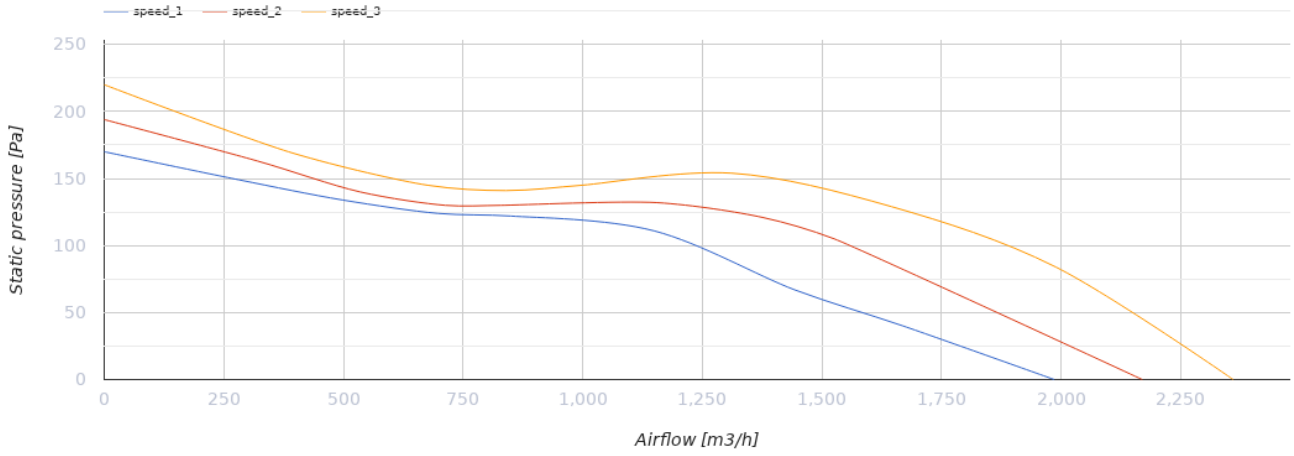

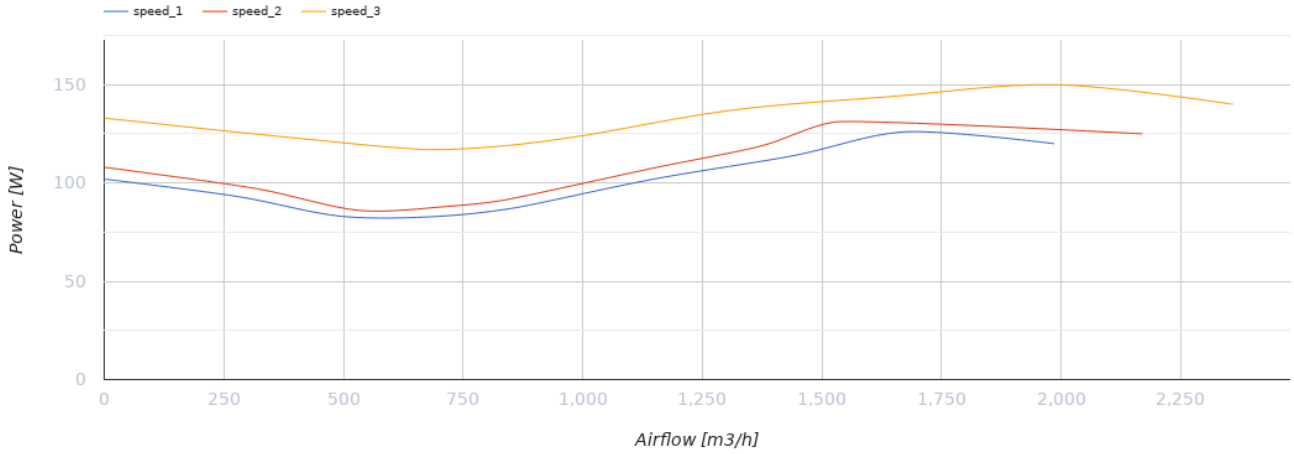

Размеры

Ø D	Ø D1	H	L	L1
354	412	471	601	739

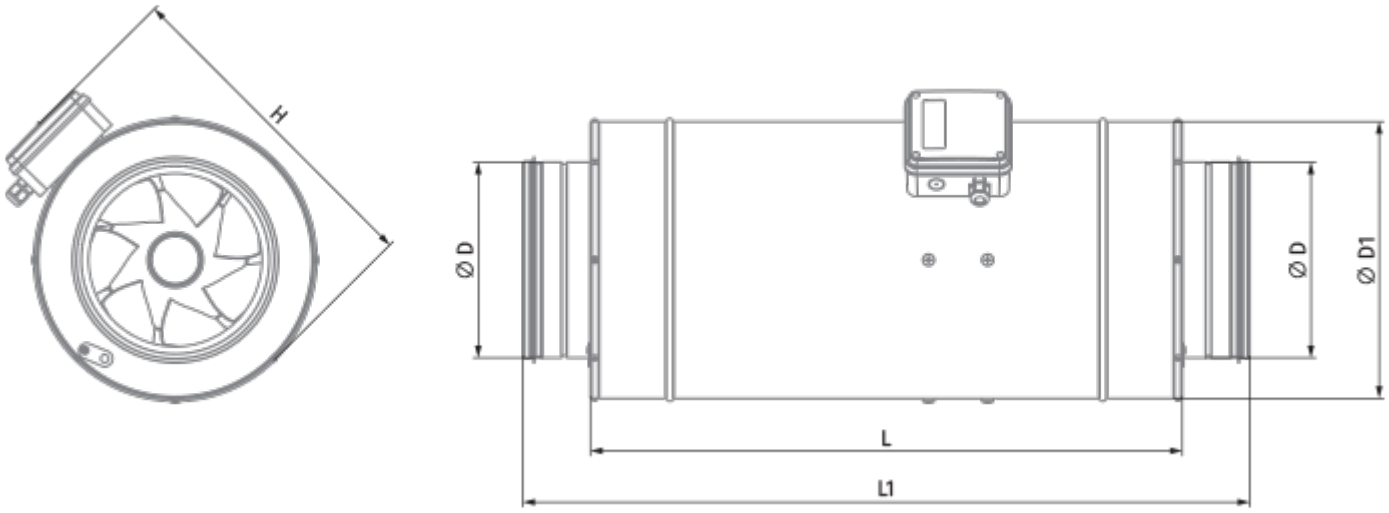

Экодизайн

Торговая марка	Blauberg
Модель	Iso-Primo 355
Тип установки	Однонаправленная
Тип привода	Integrated VSD
Тип теплообменника	Нет
Статическое давление при номинальном расходе воздуха (Па)	129
Максимальные внешние утечки (%)	2.7
Статическая эффективность (%)	41.8
Декларируемый тип вентиляционной единицы	NRVU UVU
Эффективная мощность (кВт)	0.144
Sound power level (дБ(A))	58

Аксессуары

Для круглых каналов

Наименование	Фото	Описание
SD 355/600		Шумоглушители для круглых каналов
SD 355/900		Шумоглушители для круглых каналов
SD 355/1200		Шумоглушители для круглых каналов

Для круглых каналов

Наименование	Фото	Описание
VKA 355		Заслонки для круглых каналов

Тиристорные регуляторы скорости

Наименование	Фото	Описание

CDT1 E1.5		Регуляторы скорости

Переключатели скорости

Наименование	Фото	Описание
CDP-3/5		Переключатели для многоскоростных вентиляторов