

Iso-Primo 200

Канальные вентиляторы смешанного типа в шумоизолированном корпусе

• Уровень звукового давления LpA на расстоянии 3 м: 44
• В звукоизолированном корпусе
• Тип крыльчатки: Смешанного типа
• Материал корпуса: Оцинкованная сталь
• Установка в любом положении

	Единица измерения	Iso-Primo 200		
Скорость	-	1	2	3
Размер подключаемого воздуховода	мм	200		
Фазность	-	1		
Минимальное напряжение питания	В	230		
Максимальное напряжение питания	В	230		
Частота сети питания	Гц	50		
Номинальная мощность	Вт	82	104	113
Максимальный ток	А	0.37	0.46	0.51
Максимальный расход воздуха	м³/час	692	906	1110
Скорость вращения	-	2229	2634	2823
Уровень звукового давления LpA на расстоянии 3 м	дБ(А)	37	42	44
Вес	кг	8.2		
Максимальная температура перемещаемого воздуха	°C	55		
Минимальная температура перемещаемого воздуха	°C	-25		
Минимальная температура окружающего воздуха	°C	1		
Максимальная температура окружающего воздуха	°C	40		
Класс защиты	-	IPX4		
Класс защиты привода	-	IP20		
Материал крыльчатки	-	Пластик		

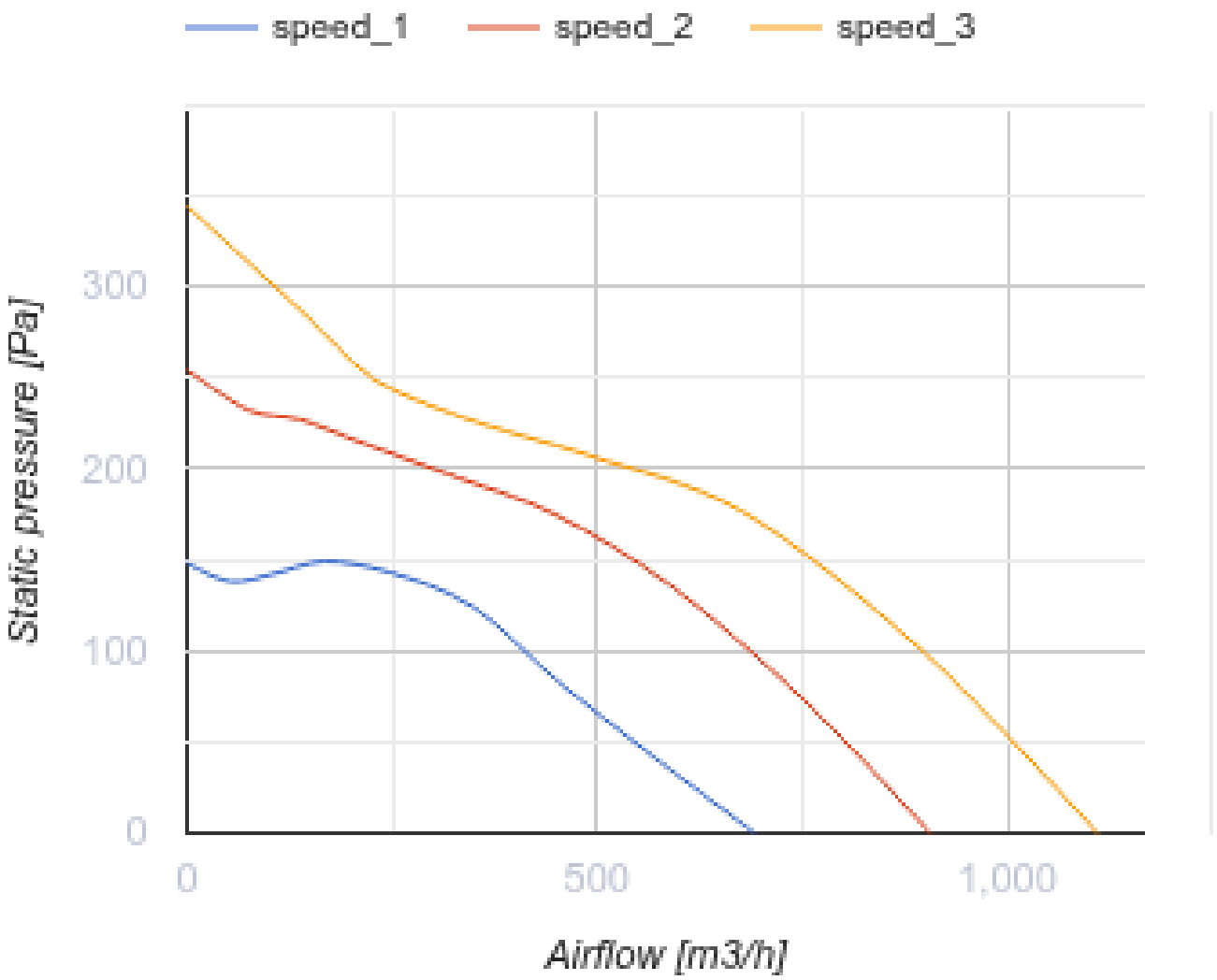
speed_1
speed_2
speed_3
Static pressure [Pa]
300
200
100
0
0
500
1,000
Airflow [m3/h]

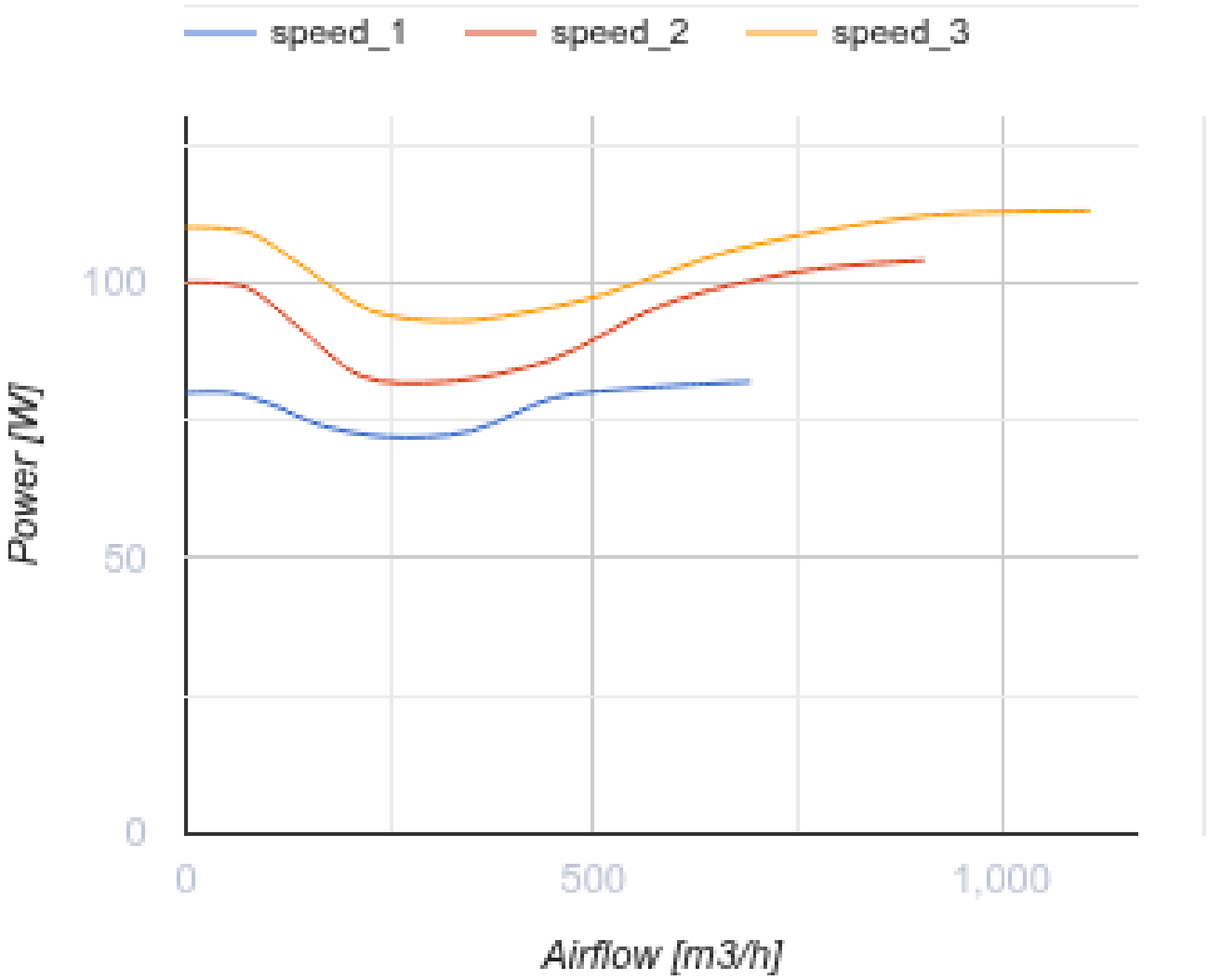

Размеры

ØD	ØD1	H	L	L1
199	281	339	601	739

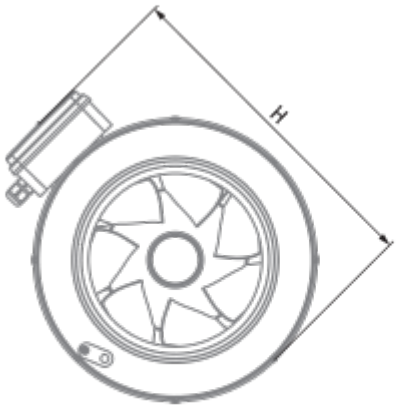
H

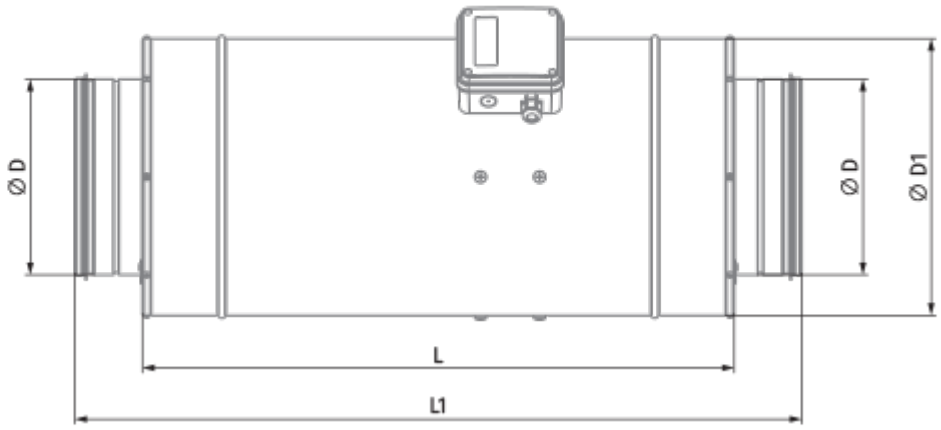
Ø D
Ø D
Ø D1
L
L1

Экодизайн

Торговая марка	Blauberg
Модель	Iso-Primo 200
Тип установки	Однонаправленная
Тип привода	Integrated VSD
Тип теплообменника	Нет
Статическое давление при номинальном расходе воздуха (Па)	177
Максимальные внешние утечки (%)	2.7
Статическая эффективность (%)	31.9
Декларируемый тип вентиляционной единицы	NRVU UVU
Эффективная мощность (кВт)	0.106
Sound power level (дБ(A))	62

Аксессуары

Для круглых каналов

Наименование	Фото	Описание
SD 200/600		Шумоглушители для круглых каналов
SD 200/900		Шумоглушители для круглых каналов
SD 200/1200		Шумоглушители для круглых каналов

Для круглых каналов

Наименование	Фото	Описание
KFBK 200		Фильтр-боксы с плоским фильтром для круглых каналов
KFBT 200 G4		Фильтр-боксы с карманным фильтром для круглых каналов

KFBT 200 F5		Фильтр-боксы с карманным фильтром для круглых каналов
KFBT 200 F7		Фильтр-боксы с карманным фильтром для круглых каналов

Для круглых каналов

Наименование	Фото	Описание
VRV 200		Обратные клапаны для круглых каналов

Для круглых каналов

Наименование	Фото	Описание
VKA 200		Заслонки для круглых каналов

Водяные нагреватели

Наименование	Фото	Описание
WKH 200-2		Канальные водяные нагреватели для круглых каналов
WKH 200-4		Канальные водяные нагреватели для круглых каналов

Электрические нагреватели

Наименование	Фото	Описание
EKH 200-1.2		Канальные электрические нагреватели для круглых каналов
EKH 200-1.7		Канальные электрические нагреватели для круглых каналов
EKH 200-2.0		Канальные электрические нагреватели для круглых каналов
EKH 200-2.4		Канальные электрические нагреватели для круглых каналов

EKH 200-3.4		Канальные электрические нагреватели для круглых каналов
EKH 200-3.6		Канальные электрические нагреватели для круглых каналов
EKH 200-5.1		Канальные электрические нагреватели для круглых каналов
EKH 200-6.0		Канальные электрические нагреватели для круглых каналов

Тиристорные регуляторы скорости

Наименование	Фото	Описание
CDT1 E1.5		Регуляторы скорости

Переключатели скорости

Наименование	Фото	Описание
CDP-3/5		Переключатели для многоскоростных вентиляторов