

Iso-Mix EC 250 W1

Канальные вентиляторы смешанного типа в шумоизолированных корпусах с EC-двигателями

• Уровень звукового давления LpA на расстоянии 3 м: 42
• В звукоизолированном корпусе
• Тип крыльчатки: Смешанного типа
• Материал корпуса: Сталь с полимерным покрытием
• Установка в любом положении
• Кабель подключения с сетевой вилкой

	Единица измерения	Iso-Mix EC 250 W1
Размер подключаемого воздуховода	мм	250
Фазность	-	1
Максимальное напряжение питания	В	230
Минимальное напряжение питания	В	230
Частота сети питания	Гц	50/60
Номинальная мощность	Вт	169
Максимальный ток	А	1.38
Максимальный расход воздуха	м³/час	1285
Скорость вращения	-	2870
Уровень звукового давления LpA на расстоянии 3 м	дБ(А)	42
Вес	кг	12.5
Максимальная температура перемещаемого воздуха	°C	55
Минимальная температура перемещаемого воздуха	°C	-25
Класс защиты	-	IPX4
Материал крыльчатки	-	Пластик

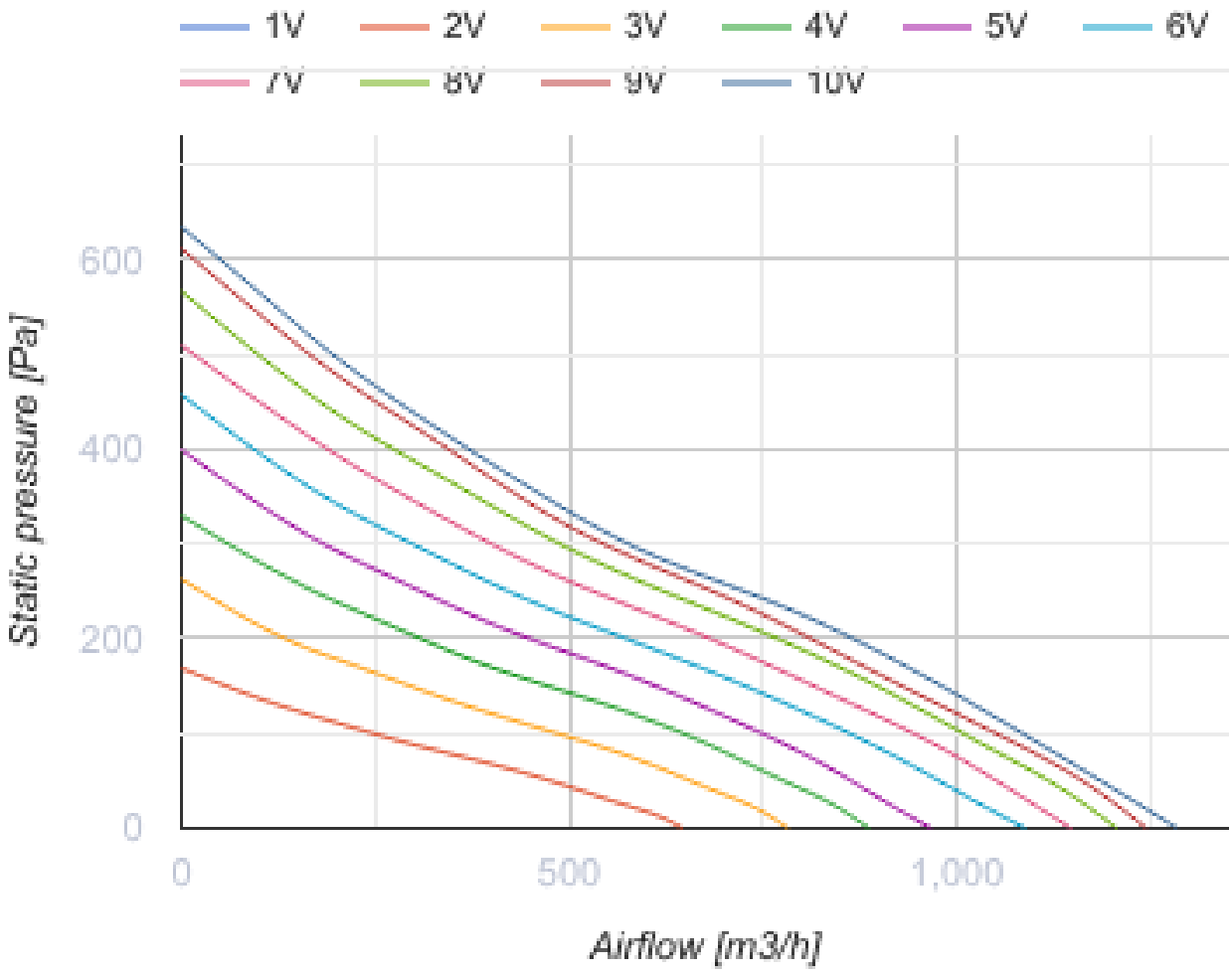
1V
2V
3V
4V
5V
6V
7V
8V
9V
10V
600
400
200
0
Static pressure [Pa]
0
500
1,000
Airflow [m3/h]

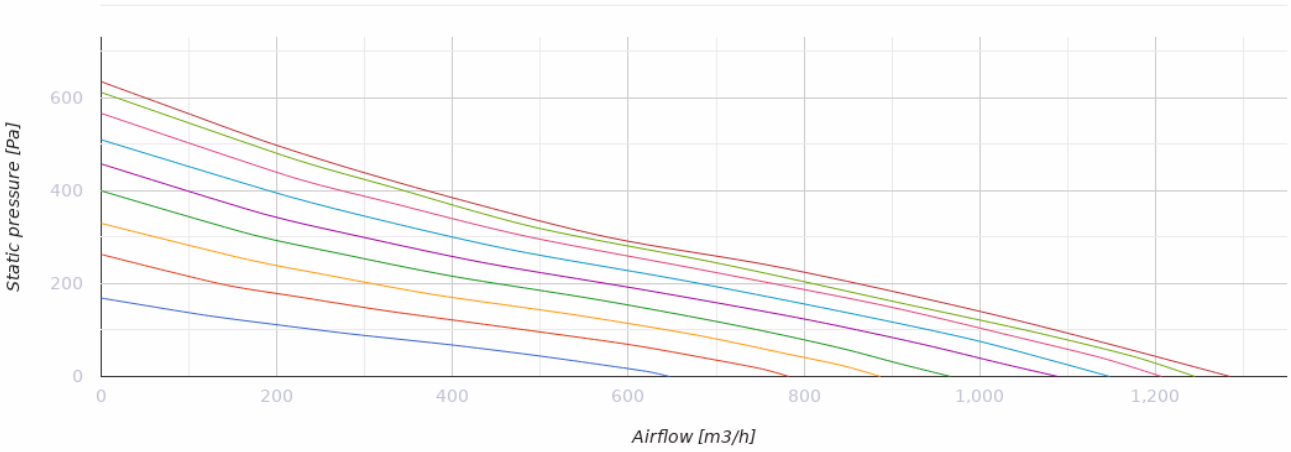
600
400
200
0
Static pressure [Pa]
0
200
400
600
800
1,000
1,200
Airflow [m3/h]

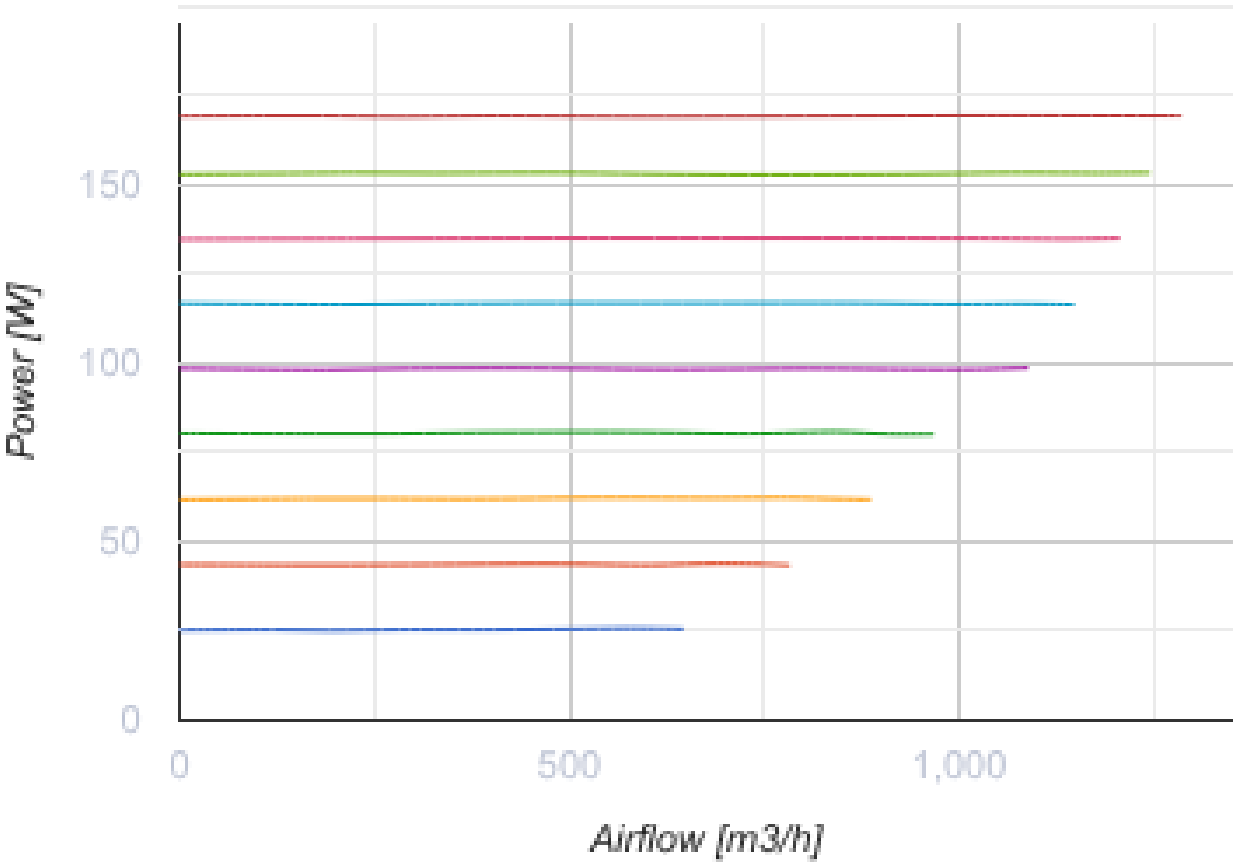
Power [W]
150
100
50
0
0
500
1,000
Airflow [m3/h]

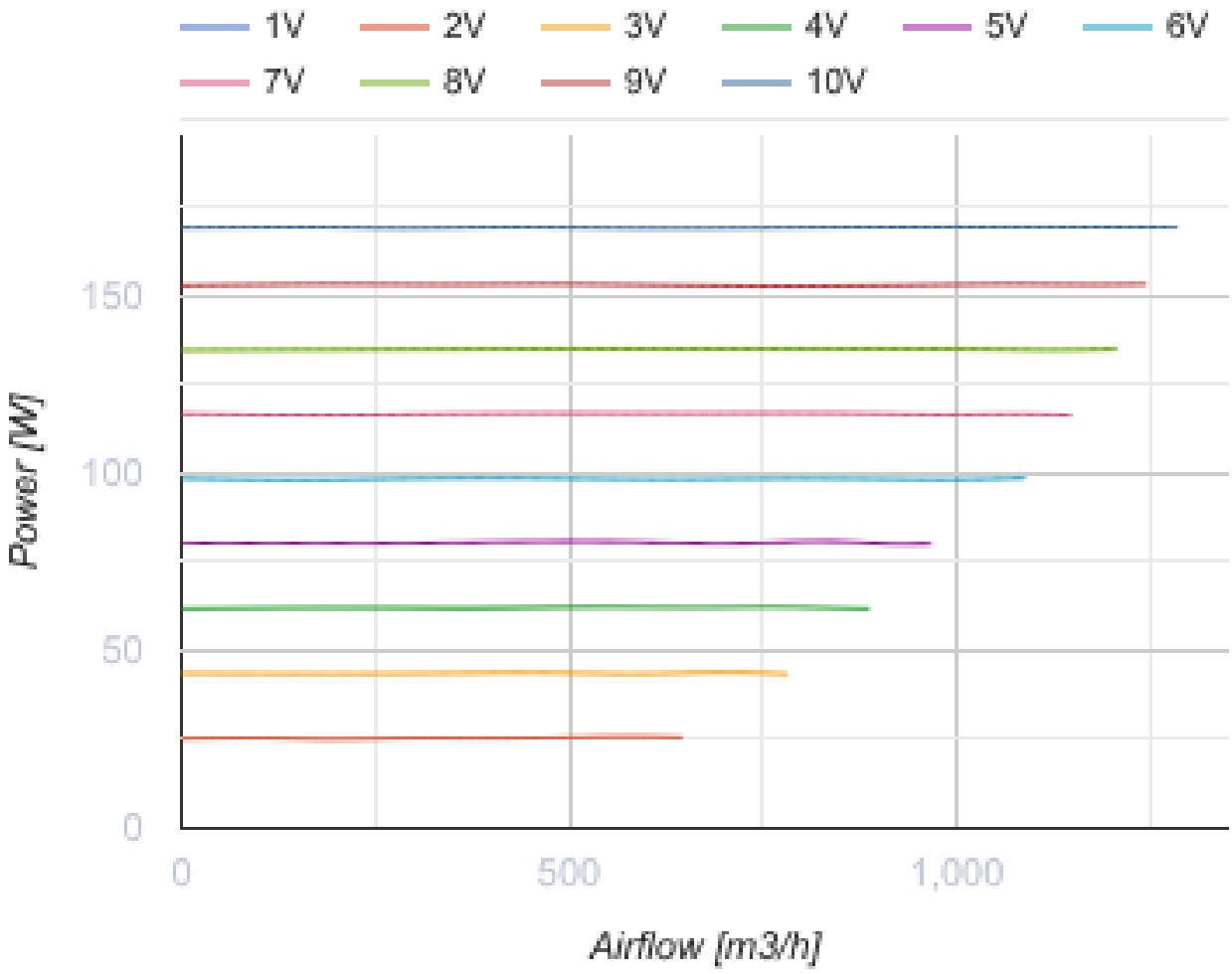

Размеры

ØD	H	L	L1	W	W1
248	360	665	130	445	370

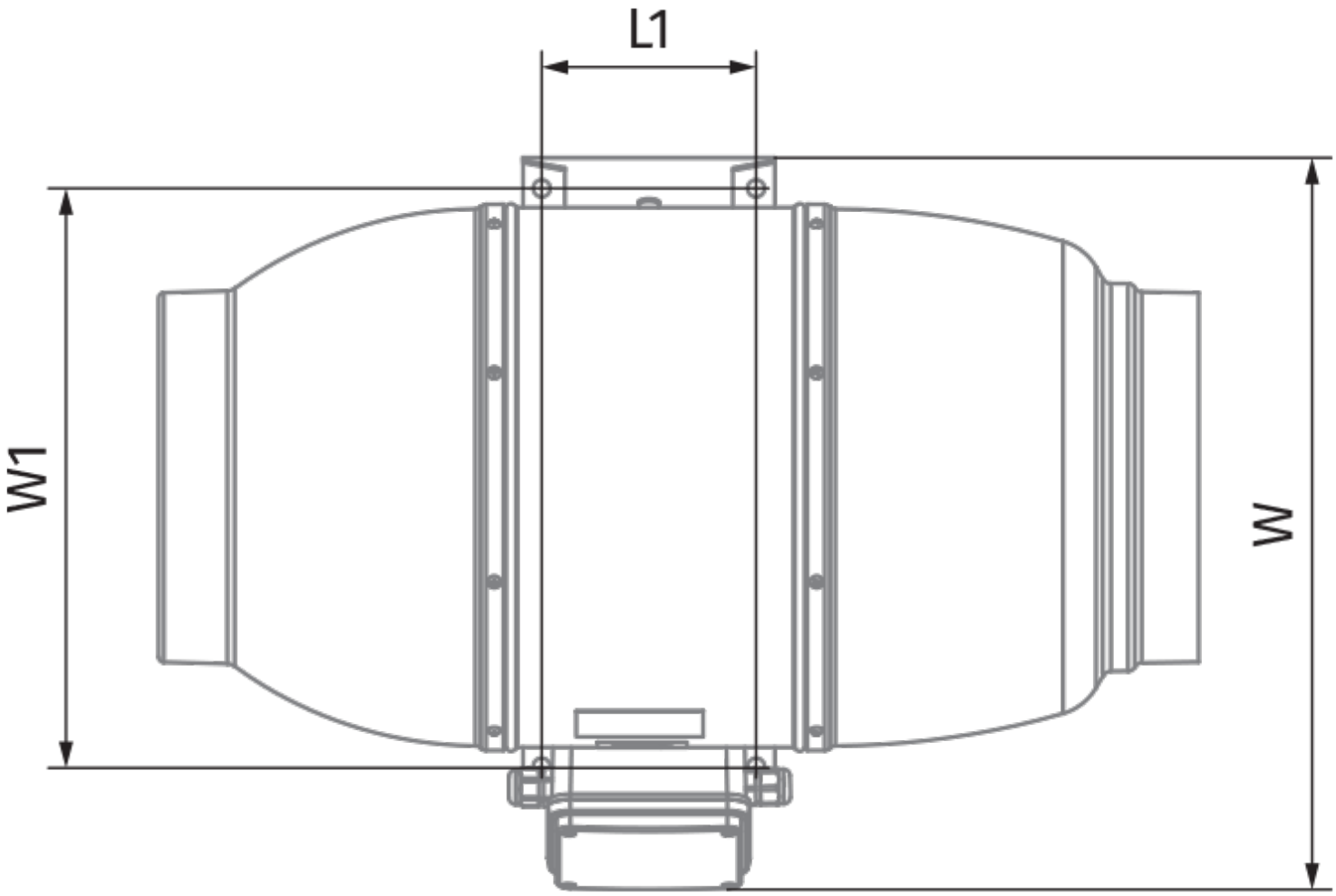
L1
W1
W

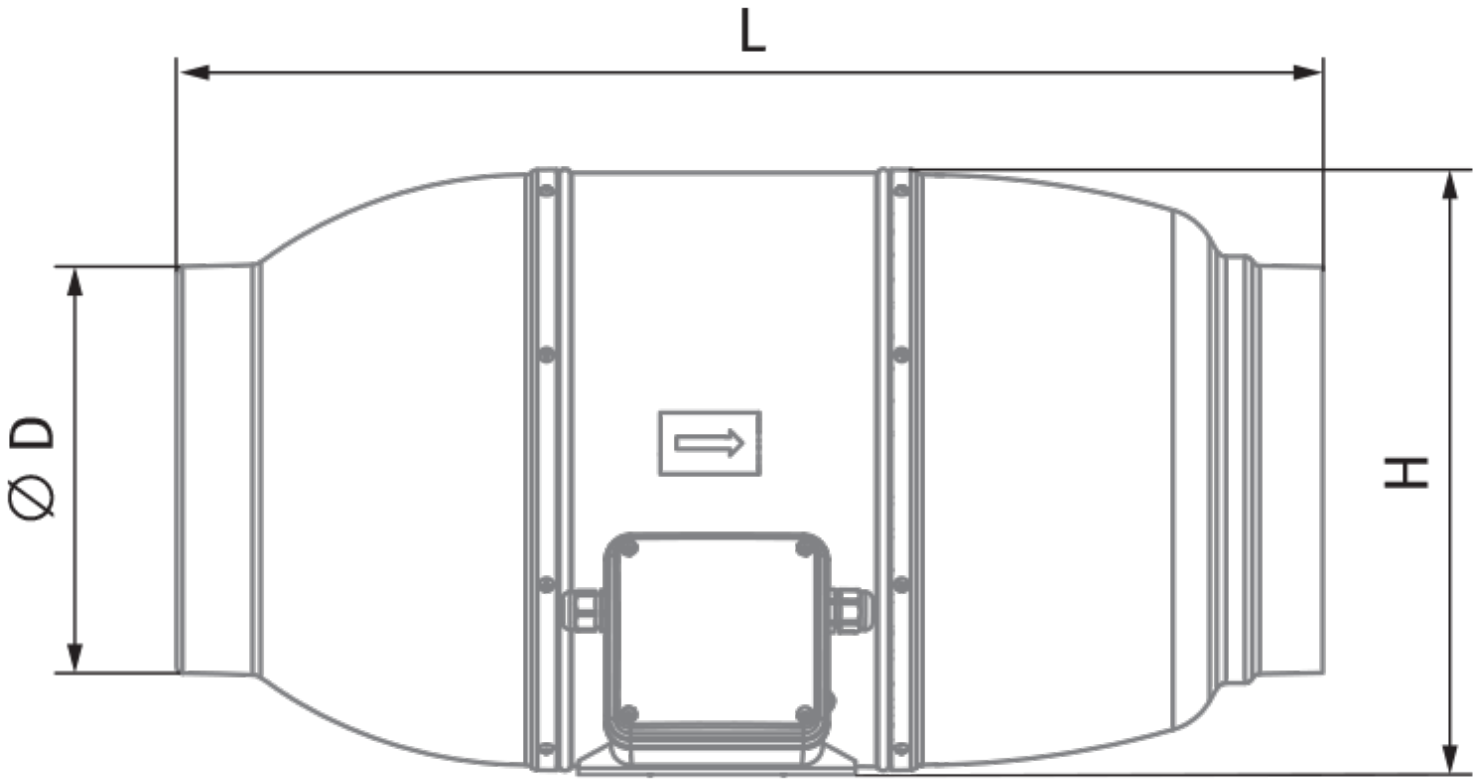
L
⌀ D
H

Экодизайн

Торговая марка	Blauberg
Модель	Iso-Mix EC 250 W1
Тип установки	Однонаправленная
Тип привода	Integrated VSD
Тип теплообменника	Нет
Статическое давление при номинальном расходе воздуха (Па)	234
Максимальные внешние утечки (%)	2.7
Статическая эффективность (%)	34.8
Декларируемый тип вентиляционной единицы	NRVU UVU
Sound power level (дБ(A))	62
Эффективная мощность (кВт)	0.169

Аксессуары

Регуляторы скорости EC-двигателей

Наименование	Фото	Описание
CDT E/0-10		Регулятор скорости для EC-моторов