Iso-Mix EC 160 W1

Канальные вентиляторы смешанного типа в шумоизолированном корпусе с EC-двигателем

• Максимальный расход воздуха: 600
• Уровень звукового давления LpA на расстоянии 3 м: 38
• Шумоизоляция
• Тип двигателя: EC
• Тип крыльчатки: Смешанный
• Материал корпуса: Сталь с полимерным покрытием
• Установка в любом положении
• Кабель подключения с сетевой вилкой

	Единица измерения	Iso-Mix EC 160 W1
Размер подключаемого воздуховода	мм	160
Скорость	-	1
Минимальное напряжение питания	В	230
Максимальное напряжение питания	В	230
Частота сети питания	Гц	50/60
Номинальная мощность	Вт	55
Максимальный ток	А	0.48
Максимальный расход воздуха	$м^3$/час	600
Уровень звукового давления LpA на расстоянии 3 м	дБ(А)	38
Вес	кг	6
Максимальная температура перемещаемого воздуха	°C	55
Минимальная температура перемещаемого воздуха	°C	-25
Класс защиты	-	IPX4

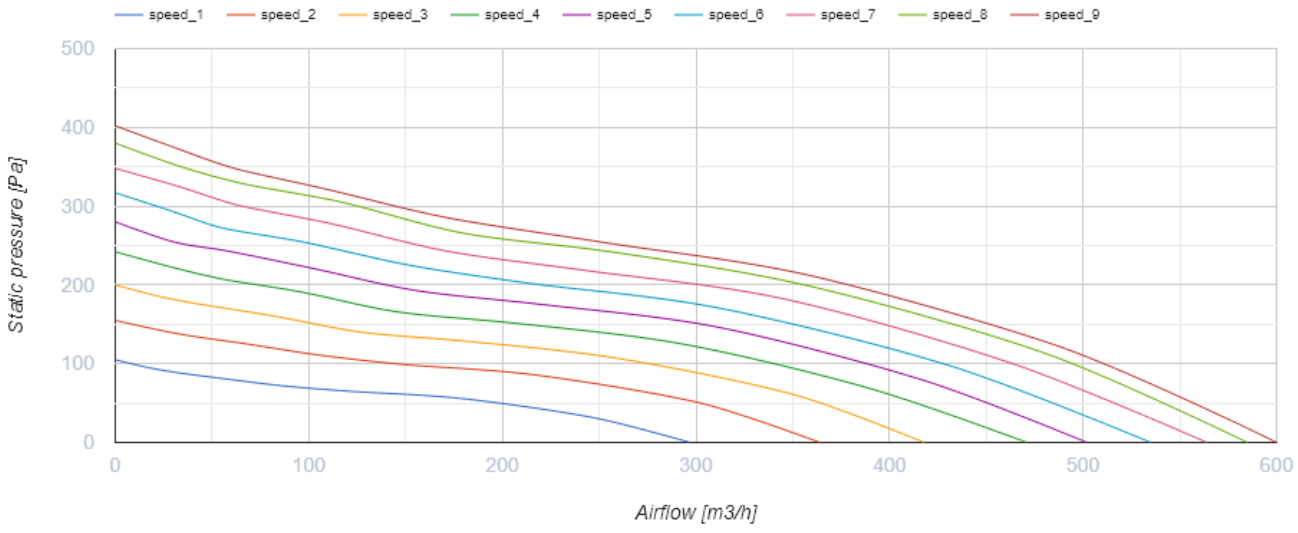

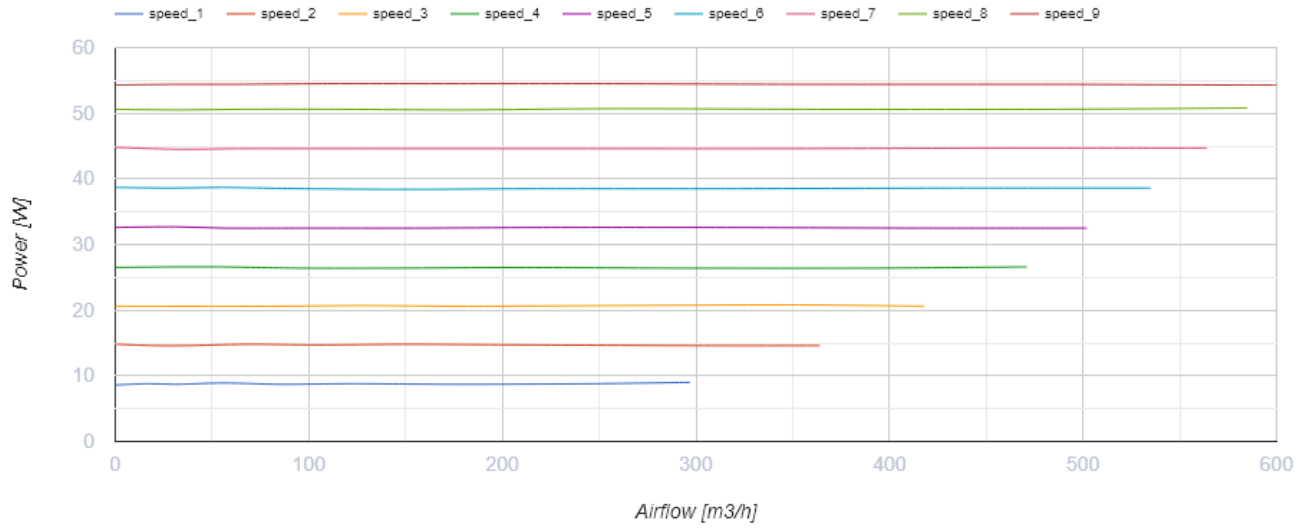

Размеры

ØD	B	B1	L	H
157	273	314	264	579

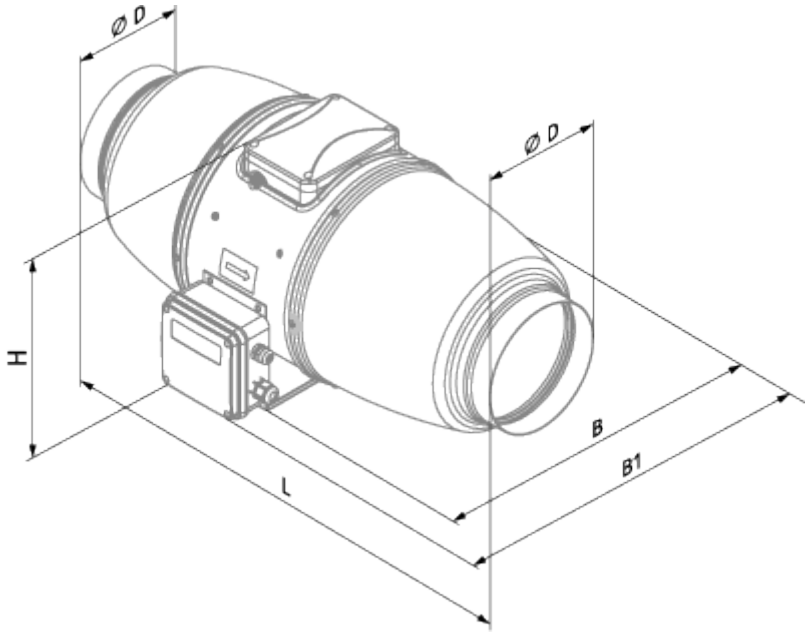

Аксессуары

Другие аксессуары

Наименование	Фото	Описание
CDT E/0-10		Регулятор скорости для EC-моторов