

Iso-Mix 315 TUSW1

Канальные вентиляторы смешанного типа в шумоизолированных корпусах

• Уровень звукового давления LpA на расстоянии 3 м: 40
• В звукоизолированном корпусе
• Управление: Встроенный регулятор скорости
• Тип крыльчатки: Смешанного типа
• Материал корпуса: Сталь с полимерным покрытием
• Установка в любом положении
• Кабель подключения с сетевой вилкой
• Таймер: Таймер выключения

	Единица измерения	Iso-Mix 315 TUSW1	
Скорость	-	1	2
Размер подключаемого воздуховода	мм	315	
Фазность	-	1	
Минимальное напряжение питания	В	230	
Максимальное напряжение питания	В	230	
Частота сети питания	Гц	50/60	
Номинальная мощность	Вт	230	330
Максимальный ток	А	0.93	1.41
Максимальный расход воздуха	м³/час	1510	1920
Скорость вращения	-	2120	2620
Уровень звукового давления LpA на расстоянии 3 м	дБ(А)	36	40
Вес	кг	29.6	
Максимальная температура перемещаемого воздуха	°C	60	
Класс защиты	-	IPX4	
Класс защиты привода	-	IP44	
Материал крыльчатки	-	Пластик	

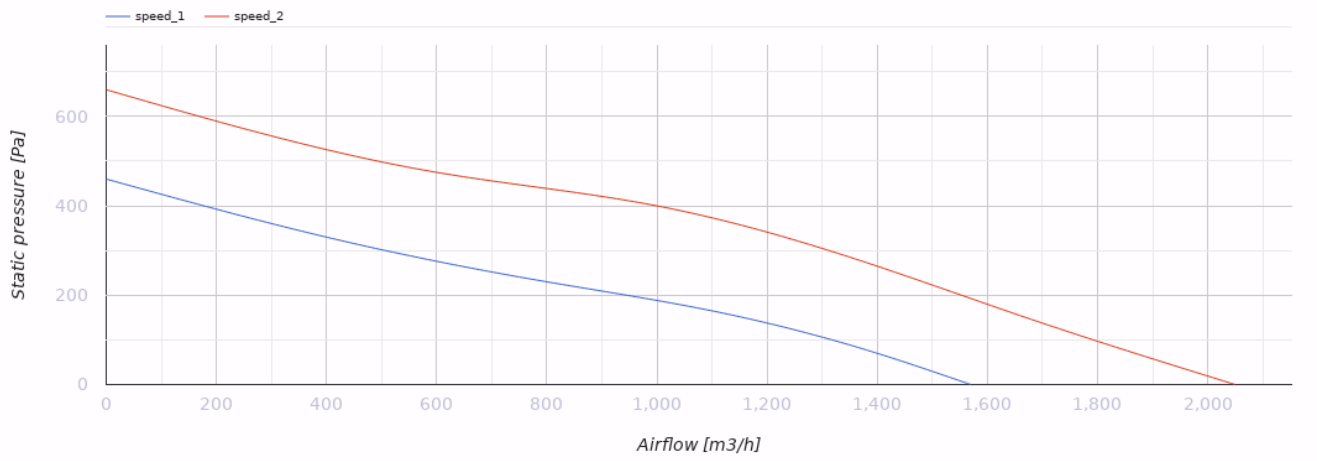

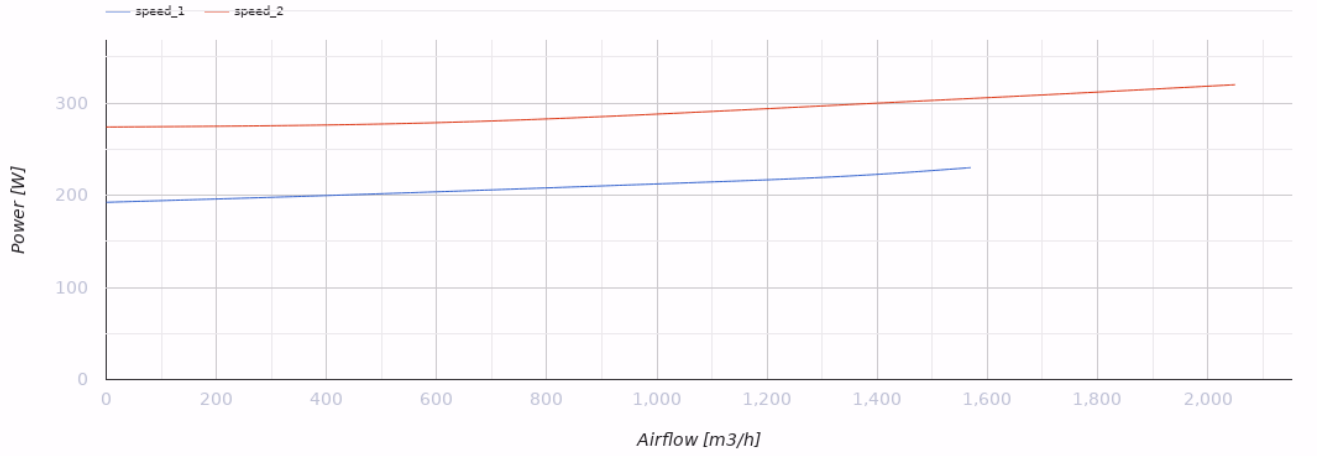

Размеры

Ø D	H	L	L1	W	W1
313	434	785	180	526	450

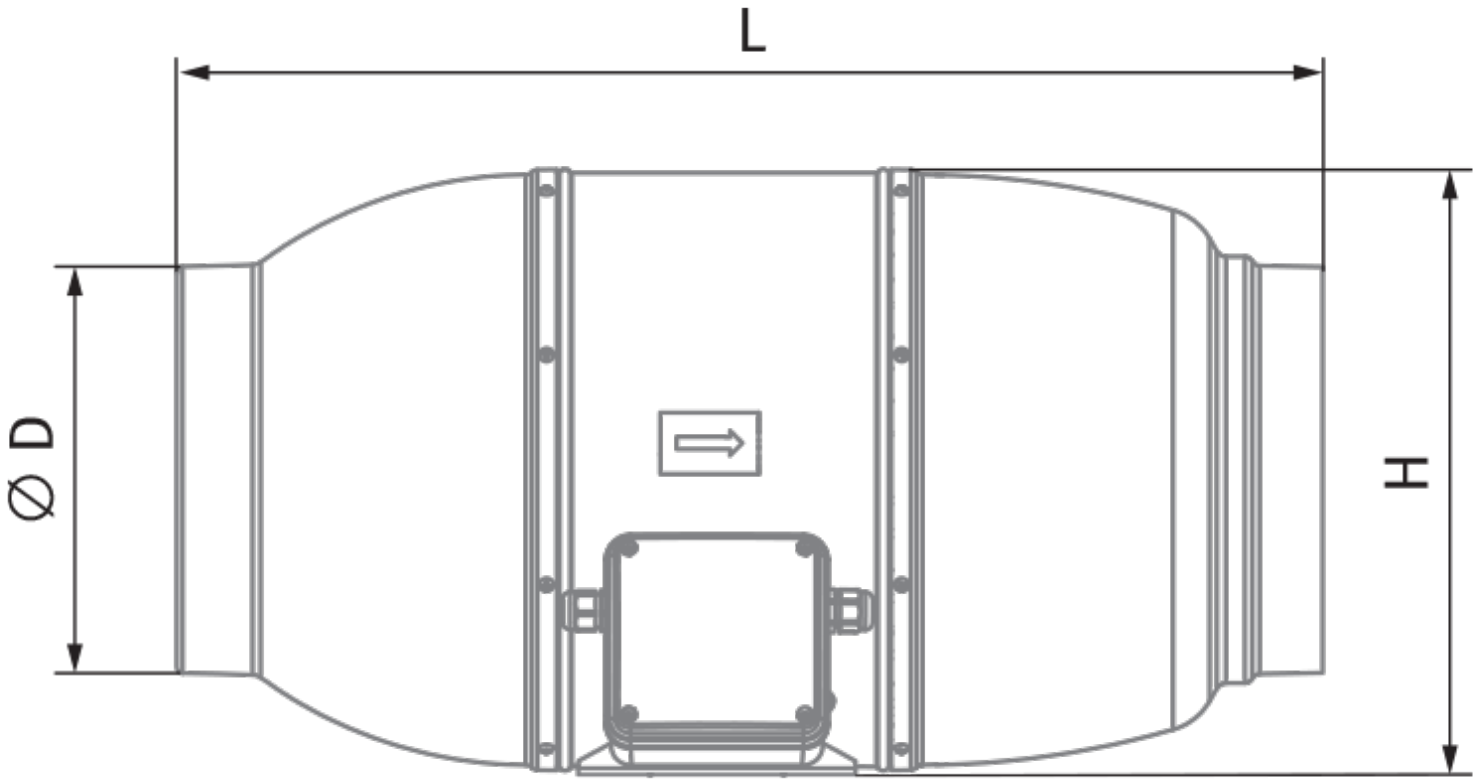
L
⌀ D
H

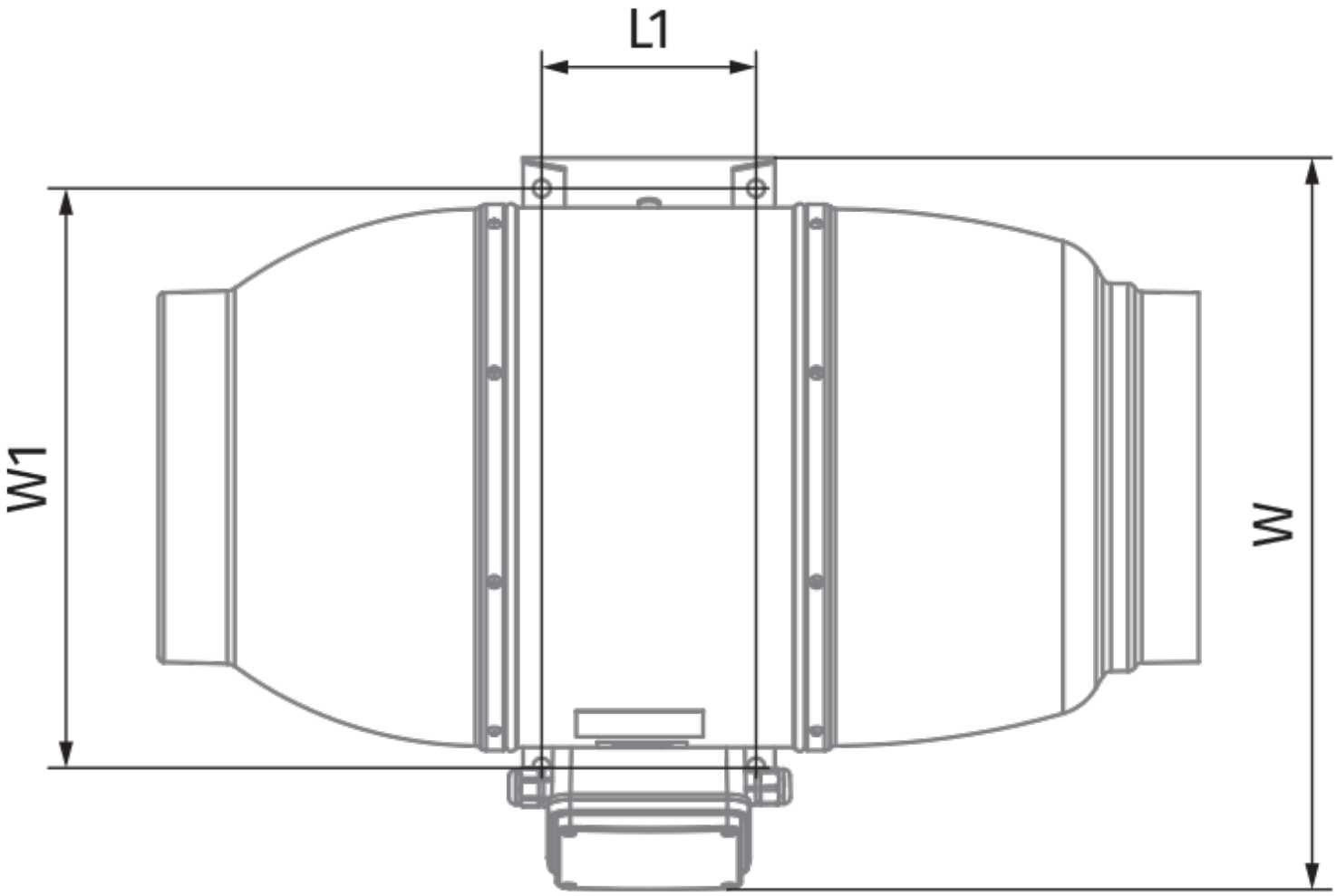
L1
W1
W

Экодизайн

Торговая марка	Blauberg
Модель	Iso-Mix 315 TUSW1
Тип установки	Однонаправленная
Тип привода	External MSD or VSD
Тип теплообменника	Нет
Статическое давление при номинальном расходе воздуха (Па)	327
Максимальные внешние утечки (%)	2.7
Статическая эффективность (%)	32.5
Sound power level (дБ(A))	58
Эффективная мощность (кВт)	0.317
Декларируемый тип вентиляционной единицы	NRVU UVU

Аксессуары

Для круглых каналов

Наименование	Фото	Описание
SD 315/600		Шумоглушители для круглых каналов
SD 315/900		Шумоглушители для круглых каналов
SD 315/1200		Шумоглушители для круглых каналов

Для круглых каналов

Наименование	Фото	Описание
KFBK 315		Фильтр-боксы с плоским фильтром для круглых каналов
KFBT 315 G4		Фильтр-боксы с карманным фильтром для круглых каналов

KFBT 315 F5		Фильтр-боксы с карманным фильтром для круглых каналов
KFBT 315 F7		Фильтр-боксы с карманным фильтром для круглых каналов

Для круглых каналов

Наименование	Фото	Описание
VRV 315		Обратные клапаны для круглых каналов

Для круглых каналов

Наименование	Фото	Описание
VKA 315		Заслонки для круглых каналов

Водяные нагреватели

Наименование	Фото	Описание
WKH 315-2		Канальные водяные нагреватели для круглых каналов
WKH 315-4		Канальные водяные нагреватели для круглых каналов

Электрические нагреватели

Наименование	Фото	Описание
EKH 315-1.2		Канальные электрические нагреватели для круглых каналов
EKH 315-2.0		Канальные электрические нагреватели для круглых каналов
EKH 315-2.4		Канальные электрические нагреватели для круглых каналов
EKH 315-3.6		Канальные электрические нагреватели для круглых каналов

EKH 315-6.0		Канальные электрические нагреватели для круглых каналов
EKH 315-9.0		Канальные электрические нагреватели для круглых каналов

Тиристорные регуляторы скорости

Наименование	Фото	Описание
CDT1 E1.5		Регуляторы скорости

Переключатели скорости

Наименование	Фото	Описание
CDP-2/5		Переключатели для многоскоростных вентиляторов

Датчики влажности

Наименование	Фото	Описание
HSE / HSI 1.5		Датчики
TE / TI 1.5		Таймеры
LSE / LSI 1.5		Датчики
IRSE / IRSI 1.5		Датчики