

Iso Box-F 150 ES L

Канальные центробежные вентиляторы в шумоизолированном корпусе с электростатическими фильтрами

• Уровень звукового давления LpA на расстоянии 3 м: 26
• В звукоизолированном корпусе
• Тип крыльчатки: Центробежная крыльчатка с вперед загнутыми лопатками
• Материал корпуса: Сталь с полимерным покрытием
• Установка в любом положении

	Единица измерения	Iso Box-F 150 ES L	
Скорость	-	1	2
Фазность	-	1	
Минимальное напряжение питания	В	230	
Максимальное напряжение питания	В	230	
Частота сети питания	Гц	50	60
Номинальная мощность	Вт	68	78
Максимальный ток	А	0.3	0.34
Максимальный расход воздуха	м³/час	350	390
Скорость вращения	-	1300	1475
Уровень звукового давления LpA на расстоянии 3 м	дБ(А)	25	26
Вес	кг	16.5	
Максимальная температура перемещаемого воздуха	°C	40	
Минимальная температура перемещаемого воздуха	°C	-25	
Класс защиты	-	IPX4	
Класс защиты привода	-	IP44	
Материал крыльчатки	-	Пластик	

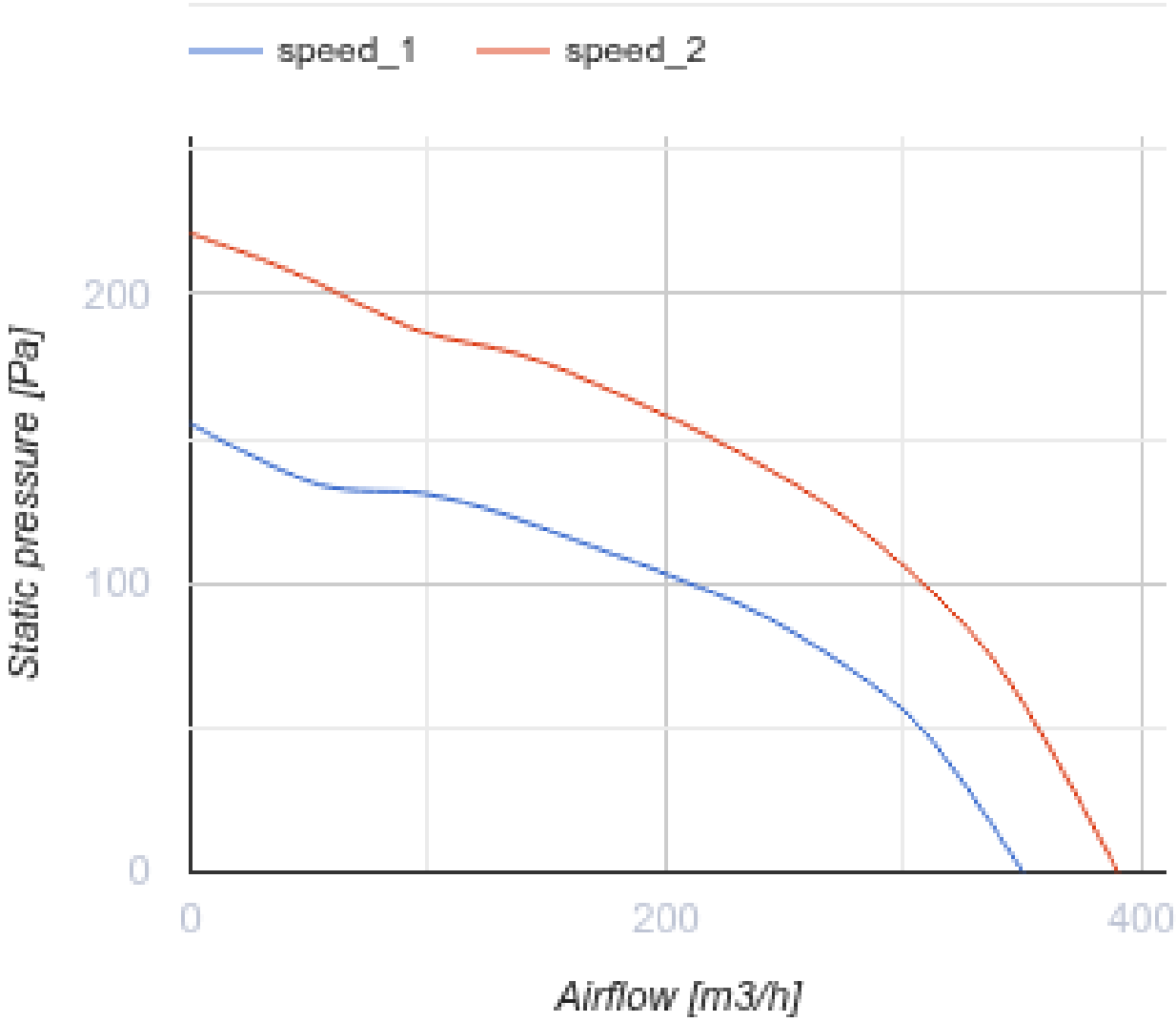
speed_1
speed_2
200
100
0
Static pressure [Pa]
0
200
400
Airflow [m3/h]

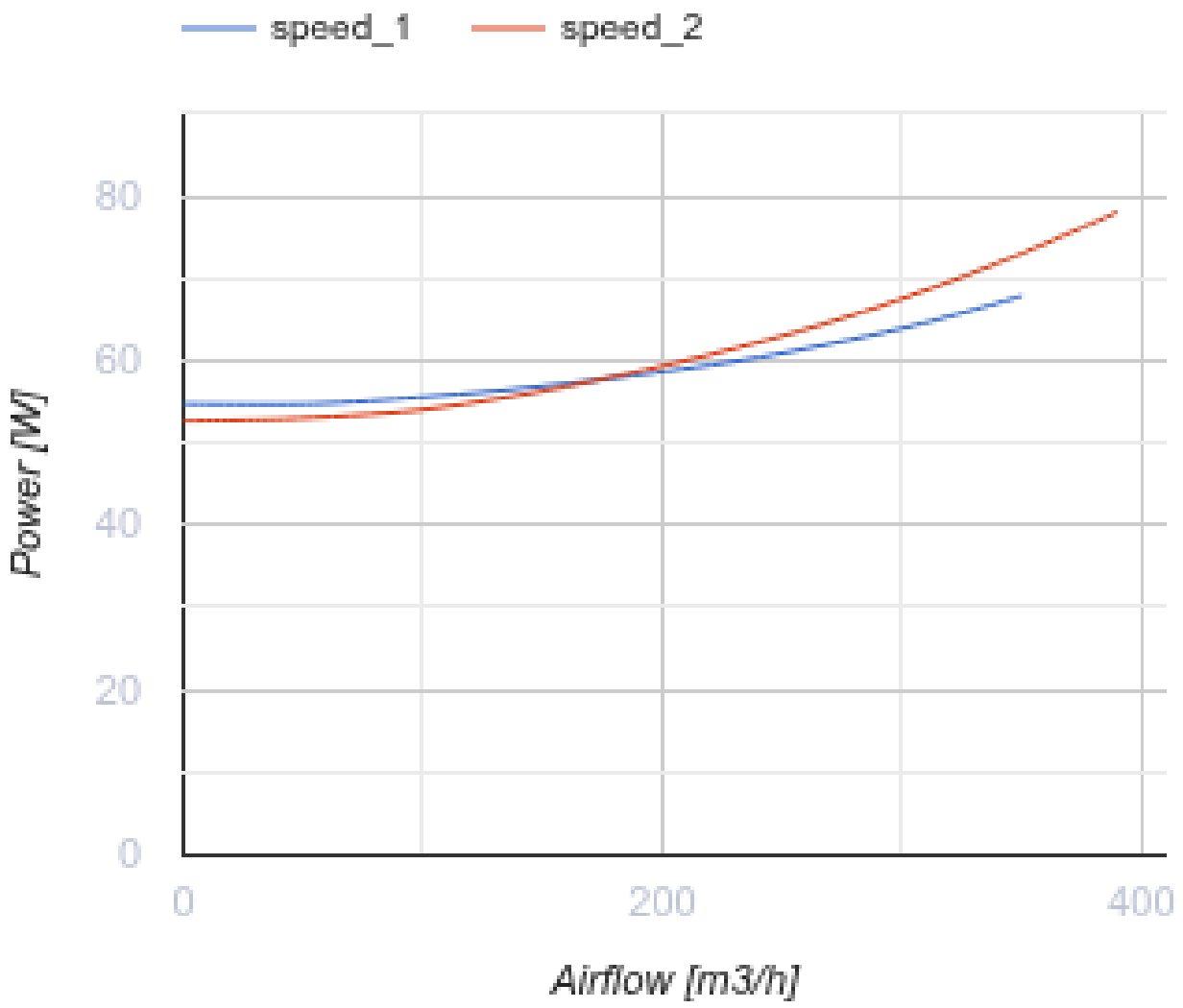

Размеры

Ø D	L	H	B	L1	B1	L2	B2
150	755	250	458	855	551	700	502

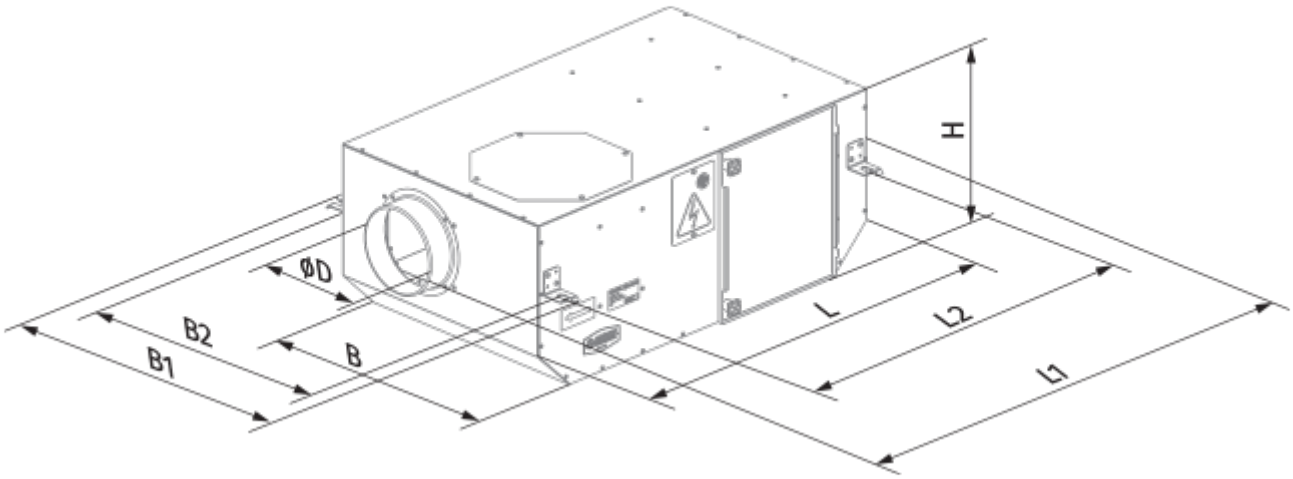
H
ØD
B2
B1
B
L
L2
L1