

Iso 200-4E

Канальные центробежные вентиляторы с вперед загнутыми лопатками в шумоизолированных корпусах

• Уровень звукового давления LpA на расстоянии 3 м: 44590
• В звукоизолированном корпусе
• Тип крыльчатки: Центробежная крыльчатка с вперед загнутыми лопатками
• Материал корпуса: Оцинкованная сталь
• Установка в любом положении

	Единица измерения	Iso 200-4E
Размер подключаемого воздуховода	мм	200
Фазность	-	1
Минимальное напряжение питания	В	230
Максимальное напряжение питания	В	230
Частота сети питания	Гц	50
Номинальная мощность	Вт	115
Максимальный ток	А	0.5
Максимальный расход воздуха	м³/час	640
Скорость вращения	-	1350
Уровень звукового давления LpA на расстоянии 3 м	дБ(А)	44590
Вес	кг	8.25
Максимальная температура перемещаемого воздуха	°C	40
Минимальная температура перемещаемого воздуха	°C	-25
Класс защиты	-	IPX2
Класс защиты привода	-	IP44
Материал крыльчатки	-	Оцинкованная сталь

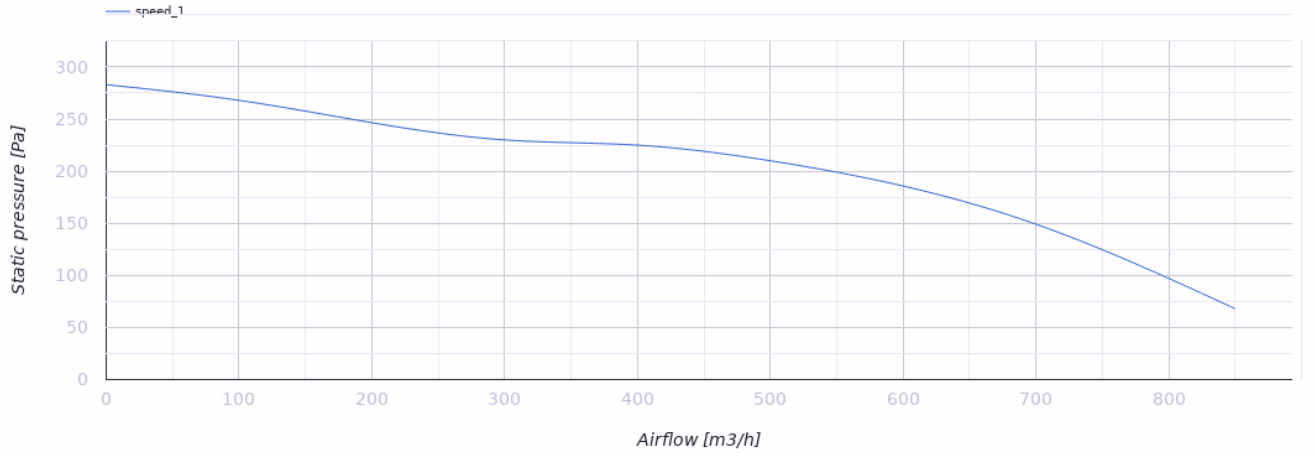

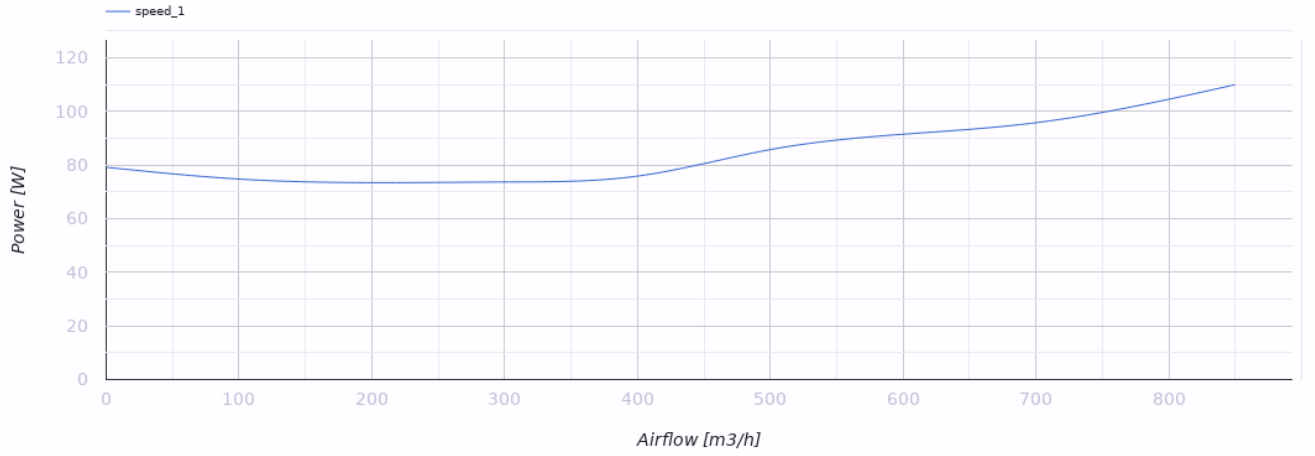

Размеры

ØD	B	H	L	P
198	282	408	445	48

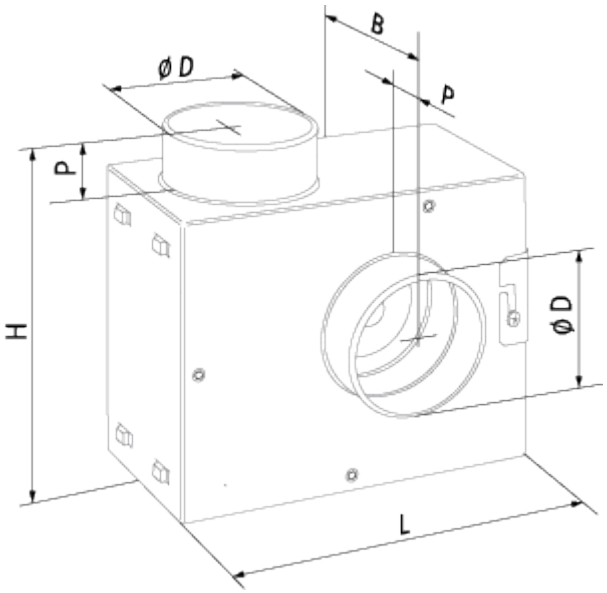
B
ØD
P
P
H
ØD
L

Экодизайн

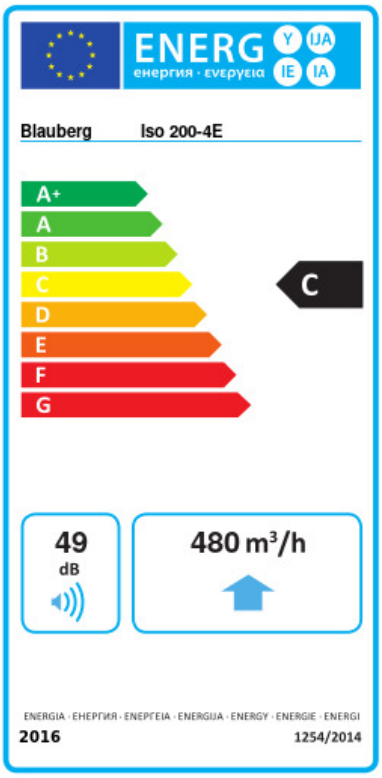

Торговая марка	Blauberg					
Модель	Iso 200-4E					
Удельное потребление энергии (кВт.час/(м²/год))	Холодный		Умеренный		Теплый	
	-52.4	A+	-25.4	C	-9.8	F
Тип установки	Однонаправленная					
Тип привода	Переменная скорость					
Тип теплообменника	Нет					
Максимальный расход воздуха (м³/час)	480					
Потребляемая мощность (Вт)	107					
Эталонный объемный расход (м³/с)	0.093					
Статическое давление в исходной точке (Па)	50					
Удельный потребляемая мощность в исходной точке (Вт/(м³/час))	0.223					
Способ управления приводом	Локальное регулирование потребления					
Максимальные внешние утечки (%)	2.7					
Декларируемый тип вентиляционной единицы	RVU UVU					
Sound power level (дБ(A))	49					
Годовое потребление электричества (кВт.час/год)	Холодный		Умеренный		Теплый	
	118		118		118	
Годовое сохранение тепла (кВт.час/год)	Холодный		Умеренный		Теплый	
	5536		2830		1280	

Аксессуары

Датчики влажности

Наименование	Фото	Описание
HSE / HSI 1.5		Датчики
TE / TI 1.5		Таймеры
LSE / LSI 1.5		Датчики

IRSE / IRSI 1.5		Датчики