

Hybrid ERV L S14

Централизованная вентиляционная установка для небольших квартир

• Уровень звукового давления LpA на расстоянии 3 м: 33
• Уровень звукового давления LpA на расстоянии 1 м : 42
• Тип рекуператора: Противоточный
• Материал рекуператора: Энтальпийный
• В звукоизолированном корпусе
• Энтальпийный рекуператор
• Байпас: Автоматический
• BMS протокол: ModBus
• Управление: Смартфон, Встроенная панель управления, Беспроводная панель управления
• Материал корпуса: Оцинкованная сталь
• Датчик влажности: Опциональный
• Датчик CO2: Опциональный
• Датчик PM2.5: Опциональный
• Датчик температуры: Встроенный

	Единица измерения	Hybrid ERV L S14		
Размер подключаемого воздуховода	мм	125		
Фазность	-	1		
Минимальное напряжение питания	В	230		
Максимальное напряжение питания	В	230		
Частота сети питания	Гц	50/60		
Номинальная мощность	Вт	58		
Максимальный ток	А	0.5		
Максимальный расход воздуха	м³/час	60	90	160
Скорость вращения	-	2800		
Уровень звукового давления LpA на расстоянии 3 м	дБ(А)	33		
Уровень звукового давления LpA на расстоянии 1 м	дБ(А)	42		
Эффективность рекуперации, макс	%	89		
Тип рекуператора	-	Противоточный		
Материал рекуператора	-	Энтальпийный		
Вес	кг	31		
Максимальная температура перемещаемого воздуха	°C	40		
Минимальная температура перемещаемого воздуха	°C	-25		
Минимальная толщина стены	мм	70		
Максимальная толщина стены	мм	2000		

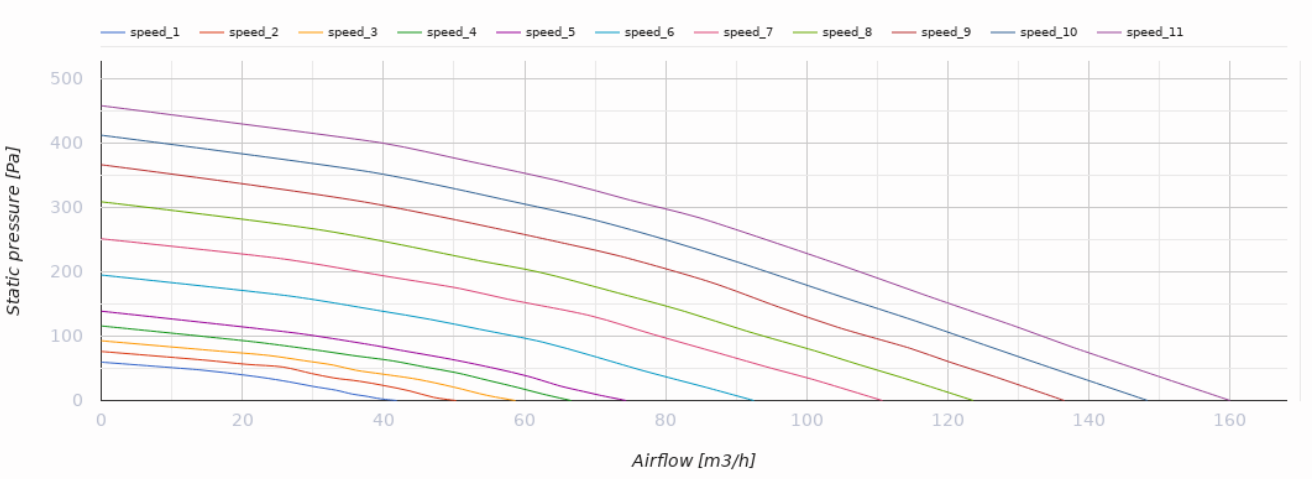
speed_1
speed_2
speed_3
speed_4
speed_5
speed_6
speed_7
speed_8
speed_9
speed_10
speed_11
Static pressure [Pa]
500
400
300
200
100
0
0
20
40
60
80
100
120
140
160
Airflow [m3/h]

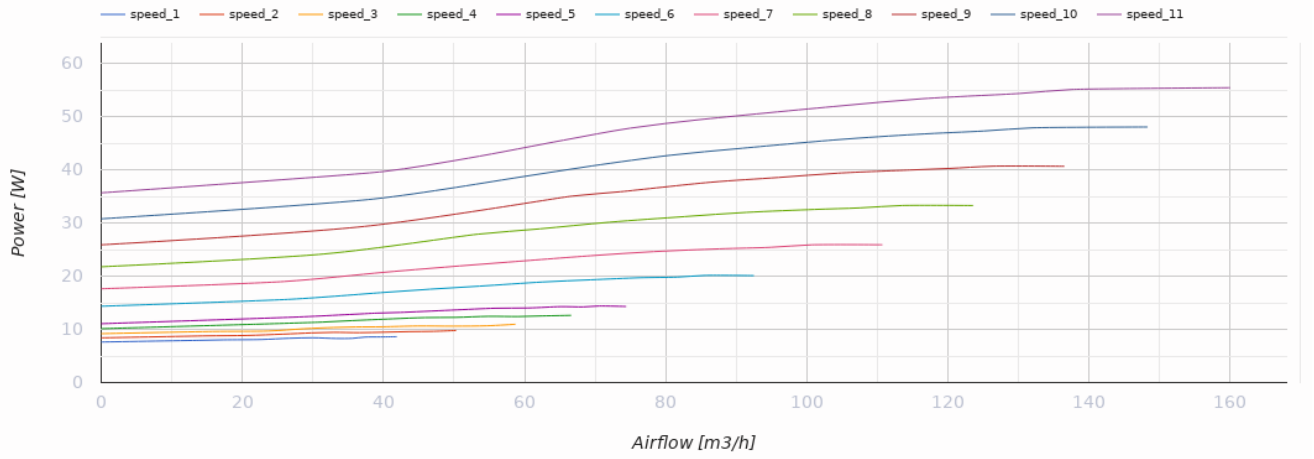
speed_1
speed_2
speed_3
speed_4
speed_5
speed_6
speed_7
speed_8
speed_9
speed_10
speed_11
Power [W]
60
50
40
30
20
10
0
0
20
40
60
80
100
120
140
160
Airflow [m3/h]

Размеры

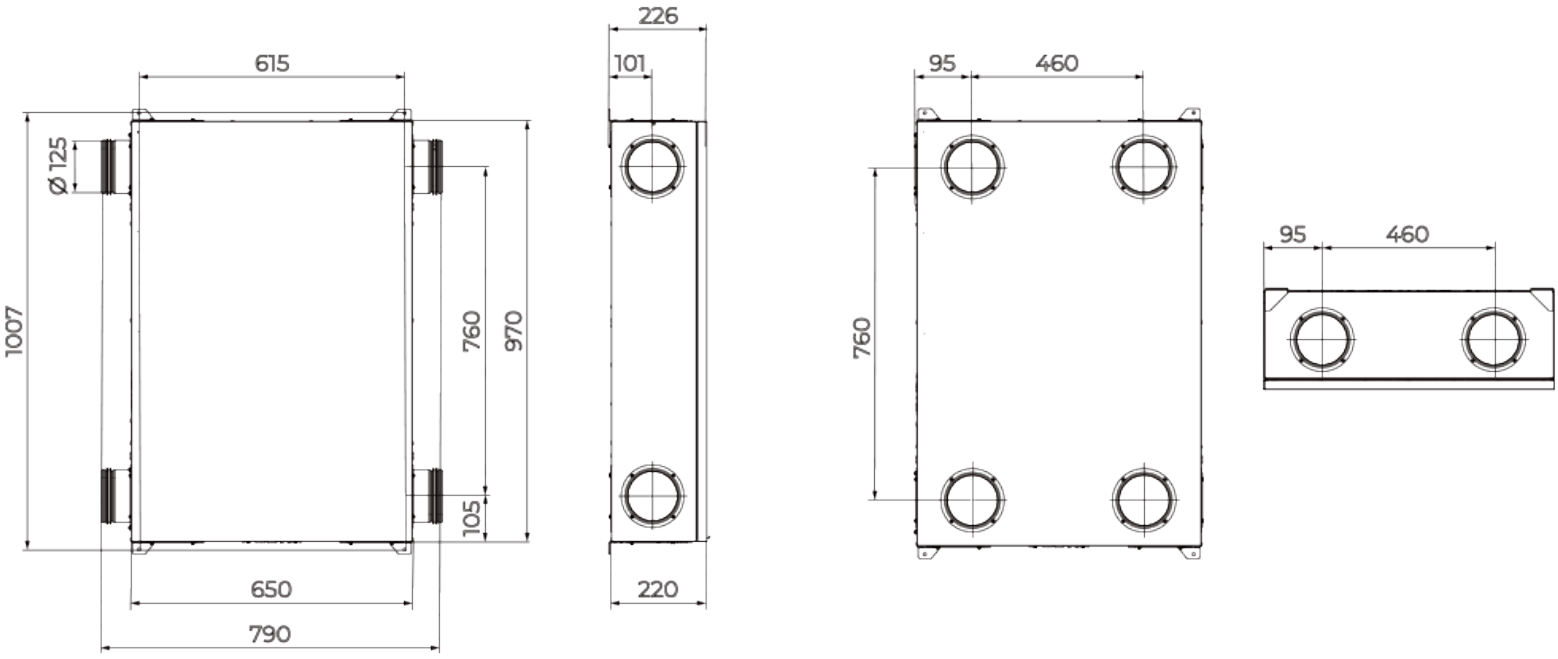

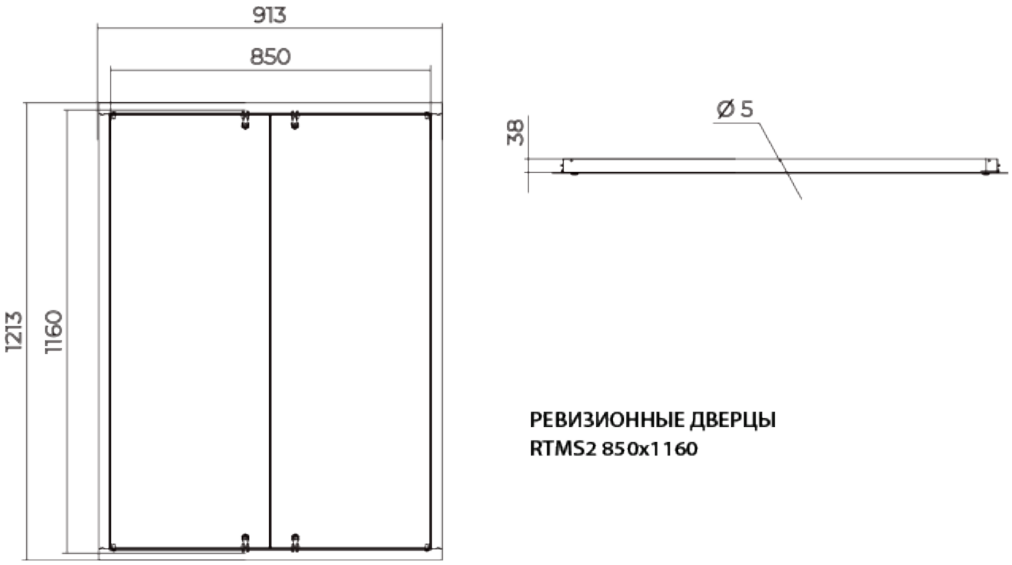

РЕВИЗИОННЫЕ ДВЕРЦЫ
RTMS2 850x1160