

Fresher 50 L

Проветриватели стеновые для приточной естественной вентиляции

• Уровень звукового давления LpA на расстоянии 3 м: 23
• Уровень звукового давления LpA на расстоянии 1 м : 32

	Единица измерения	Fresher 50 L		
Фазность	-	1		
Минимальное напряжение питания	В	100		
Максимальное напряжение питания	В	240		
Частота сети питания	Гц	50/60		
Номинальная мощность	Вт	3.8	4.7	7.4
Максимальный ток	А	0.031	0.039	0.061
Максимальный расход воздуха	м³/час	20	35	50
Уровень звукового давления LpA на расстоянии 3 м	дБ(А)	13	20	23
Уровень звукового давления LpA на расстоянии 1 м	дБ(А)	22	29	32
Минимальная температура окружающего воздуха	°C	-30		
Максимальная температура окружающего воздуха	°C	50		
Класс защиты	-	IP24		

Размеры

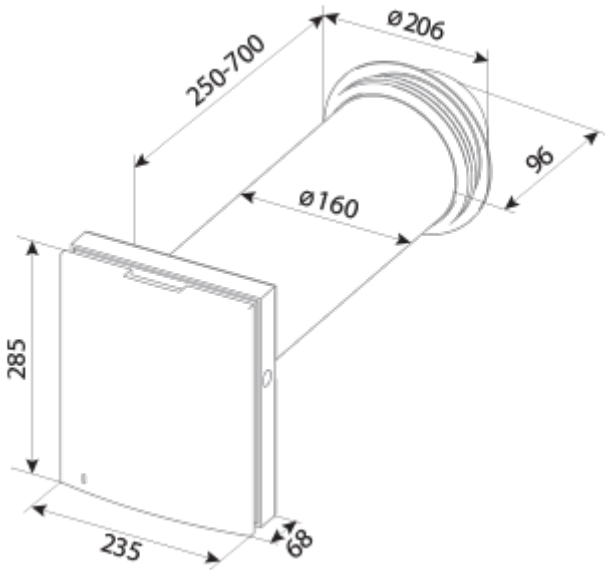
250-700
Ø206
96
Ø160
285
235
68