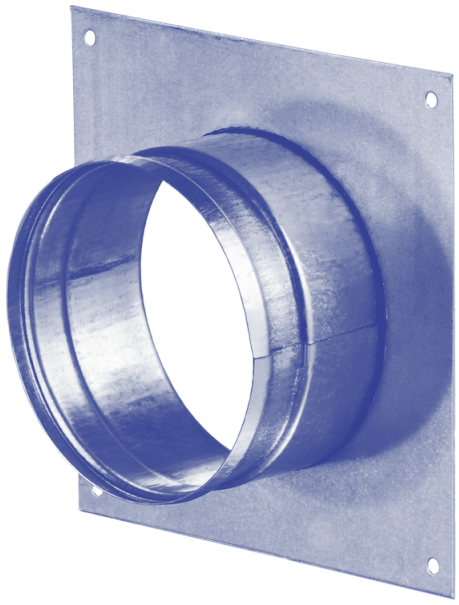

FQZ 150

Соединитель круглых каналов

- Материал корпуса: Оцинкованная сталь

	Единица измерения	FQZ 150
Размер подключаемого воздуховода	мм	150

Размеры

Ø D	a	b	L
150	204 × 204	188 × 188	50

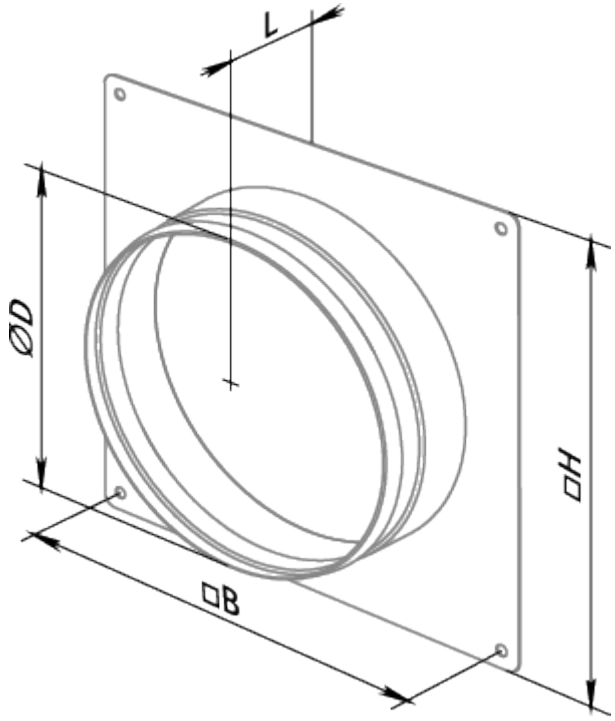
L
ØD
□H
□B