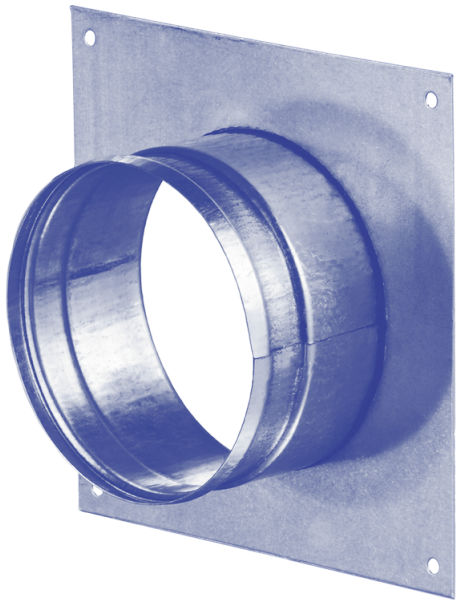

FQZ 125

Соединитель круглых каналов

- Материал корпуса: Оцинкованная сталь

	Единица измерения	FQZ 125
Размер подключаемого воздуховода	мм	125

Размеры

Ø D	a	b	L
125	170 × 170	156 × 156	50

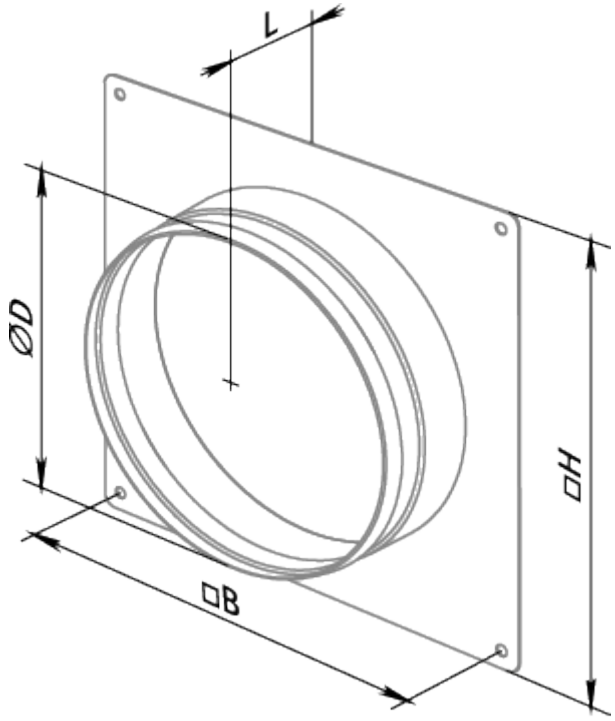
L
ØD
□H
□B